CATALOGO PARTI DI RICAMBIO
PARTS CATALOG
CATALOGUE PIECES DE RECHANGE
ERSATZTEILKATALOG

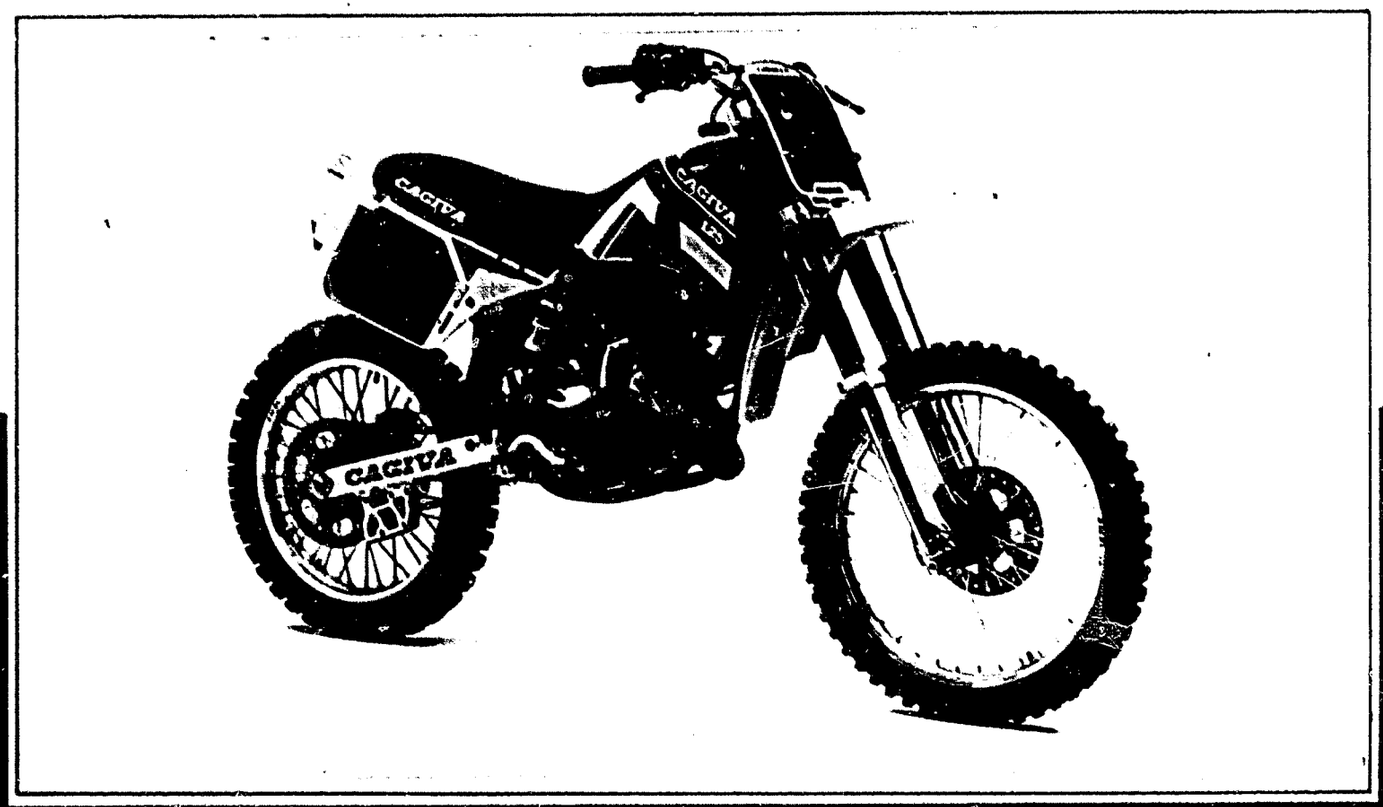

CAGIVA WMX 125/89 CROSS

INFORMAZIONI GENERALI
Questo catalogo è stato preparato per richiedere con esattezza le parti di RICAMBIO del motociclo **WMX 125/89 CROSS.**
Nelle ordinazioni indicare sempre e solamente:
1) il numero dei particolari seguito dalla descrizione;
2) il colore per i pezzi verniciati o comunque colorati;
3) il numero d'identificazione (matricola) del motociclo
Le indicazioni di destra e sinistra si riferiscono ai due lati della macchina rispetto al guidatore seduto in sella.

GENERAL INFORMATION
This catalog has been prepared for your convenience when ORDERING PARTS for **WMX 125/89 CROSS** Motorcycle.
The following instructions should be followed very carefully when ordering parts:
1) indicate part number and description;
2) indicate colour for painted or couloured parts;
3) indicate V.I.N. number.
Right side and left side indicated in this catalog are referred to rider seating on motorcycle.

INFORMATIONS GENERALES
Ce catalogue a été préparé pour faciliter le client dans sa commande de pièces de RECHANGE pour la motocyclettes **WMX 125/89 CROSS.**
Pour toute commande, indiquer toujours et soulements:
1) le numéro de la piece suivi de sa description;
2) la couleur des pièces peintes ou coulorés;
3) le numéro d'identification (matricule) de la motocyclette.
Les indications de droite et gauche se rapportent aux deux côtes de la motocyclette par rapport au conducteur assis sur la selle.

ALLGEMEINE INFORMATIONEN
Dieser Katalog wurde vorbereitet um die möglichkeit zu geben, dass die ERSATZTEILE mit höchster Genauigkeit angefordet werdwn Können und zwar für das Motorrad **WMX 125/89 CROSS.**
1) den Auftägen ist immer und nur folgendes anzugeben;
2) die Farbe für die lakierten oder farbigen Teile;
3) die Herstellungsnummer des Motorrades.
Die Angaben für rechts und links beziehen sich auf die beiden Seiten des Motorrades und zwar so gesehen, wie es der Fahrer siht, wenn er im Sattel zitzt.

NOTE - LIST - NOTES - NOTE:
F.m.: Fino alla matricola - Until V.I.N. - Jusqu'au matricule - Bis zu Matrikel
D.m.: Dalla matricola - From V.I.N. - Du matricule - Vom Matrikel

AUS : Australia, Australia, Australie, Australien
B : Belgio, Belgium, Belgique, Belgien
BR : Brasile, Brazil, Brasile, Brasilien
CDN : Canada, Canada, Canada, Kanada
CH : Svizzera, Switzerland, Suisse, Schweiz
D : Germania, Germany, Allemagne, Deutschland
E : Spagna, Spain, Espagne, Spanien
F : Francia, France, France, Frankreich
GB : Gran Bretagna, Great Britain, Grand Bretagne, Grossbritan
GR : Grecia, Greece, Grèce, Griechenland
I : Italia, Italy, Italie, Italien
TA : Tahiti, Tahiti, Tahiti, Tahiti
USA : Stati Uniti d'America, United States of America, Etats Units d'Amerique, Vereinigte Staaten von Amerika

Il n° di matricola iniziale del motociclo WMX 125/89 CROSS è 4NE006697.
The initial serial number for the WMX 125/89 CROSS model is 4NE006697.
Le matricule initial du modèle WMX 125/89 CROSS est 4NE006697.
Die Seriennummer des Modells WMX 125/89 CROSS beginnt mit 4NE006697.

Dati indicativi soggetti a modifiche senza impegno di preavviso.
All data are subject to modification without prior notice.
Données indicatif sujet au modifications sans obligation de préavis.
Änderungen vorbehalten.

Emesso: Novembre 1988
Issued: November 1988
Imprimé: Novembre 1988
Herausgegeben: November 1988

INDICE - INDEX
INDEX - INHALTSVERZEICHNIS

WMX 125/89 CROSS

	Tavola Drawing Table Bild	DENOMINAZIONE	DESCRIPTION	DESIGNATION	BEZEICHNUNG	PAG.
A4	1	ATTREZZI DI ASSISTENZA	SERVICE TOOLS	OUTILS D'ASSISTANCE	HILFAUSRÜSTUNG	5
A6	2	TESTA, CILINDRO, PISTONE, MANOVELLISMO	CYLINDER HEAD, CYLINDER, PISTON, CRANKSHAFT	CULASSE, CYLINDRE, PISTON, VILEBREQUIN	ZYLINDERKOPF, ZYLINDER, KOLBEN, KURBELWELLE	7
A12	3	DISTRIBUZIONE	VALVE TIMING	DISTRIBUTION	VENTILSTEUERUNG	13
B1	4	RAFFREDDAMENTO	COOLING	REFROIDISSEMENT	WASSERKÜHLUNG	15
B5	5	BASAMENTO	CRANKCASE	CARTER	GEHÄUSE	19
B7	6	COPERCHI BASAMENTO	CRANKCASE COVERS	COUVERCLES CARTER	GEHÄUSEDECKEL	21
B9	7	AVVIAMENTO	STARTER	DÉMARRAGE	ANLASSER	23
B11	8	TRASMISSIONE PRIMARIA, FRIZIONE	PRIMARY DRIVE, CLUTCH	TRANSMISSION PRIMAIRE, EMBRAYAGE	ERSTERANTRIEB, KUPPLUNG	25
B13	9	CAMBIO VELOCITÀ	TRANSMISSION	BOITE DE VITESSE	WECHSELGETRIEBE	27
C3	10	COMANDO CAMBIO	SHIFTER	COMMANDE DE VITESSE	GANGSCHALTUNG	33
C5	11	FARTE ELETTRICA	IGNITION SYSTEM	PARTIES ELECTRIQUES	ELEKTRISCHE TEILE	35
C7	12	CARBURATORE	CARBURETOR	CARBURATEUR	VERGASER	37
C11	13	ASPIRAZIONE E FILTRO ARIA	AIR BOX AND FILTER	ASPIRATION ET FILTRE	ANSAUGEN UND FILTER	41
C13	14	TELAIO	FRAME ASSEMBLY	CHÂSSIS	RAHMEN	43
D1	15	SOSPENSIONE ANTERIORE	FRONT FORK ASSEMBLY	SUSPENSION AVANT	VORDERTELESKOPGABEL	47
D3	16	FORCELLONE E SOSPENSIONE POSTERIORE	SWING ARM AND REAR SUSPENSION	FOURCHE ET SUSPENSION ARRIÈRE	GABEL UND HINTERAUFHÄNGUNG	49
D7	17	MANUBRIO E COMANDI	HANDLEBAR AND CONTROLS	GUIDON ET COMMANDES	LENKER UND STEUERORGANE	53
D9	18	FRENO IDRAULICO POSTERIORE	REAR HYDRAULIC BRAKE	FREIN HYDRAULIQUE ARRIÈRE	HINTERBREMSE	55
D11	19	CARENATURE, PARAFANGHI, SELLA	FENDERS, CHAIN GUARD, SEAT	CARENATURE, GARDE-BOUES, SIÈGE	VERKLEIDUNG, KOFTLÜGEL, SATTEL	
		LIBRETTO USO E MANUTENZIONE	OWNER'S MANUAL	EMPLOI D'ENTRETIEN	HANDBUCH	57
D15	20	SERBATOIO CARBURANTE	GAS TANK	RESERVOIR CARBURANT	KRAFTSTOFFBEHÄLTER	61
E1	21	SCARICO	EXHAUST SYSTEM	TUYAU D'ECHAPPEMENT	AUSPUFFROHR	63
E3	22	RUOTA ANTERIORE	FRONT WHEEL	ROUE AVANT	VORDERRAD	65
E7	23	RUOTA POSTERIORE	REAR WHEEL	ROUE ARRIÈRE	HINTERRAD	69
M1	24	CARATTERISTICHE TECNICHE	TECHNICAL DATA	DONNEES TECHNIQUES	TECHNISCHE DATEN	72
F1		INDICE NUMERICO PROGRESSIVO				
	•	**NOTA** È POSSIBILE RICHIEDERE IL KIT DI POTENZIAMENTO N° 800063409 I CUI COMPONENTI SONO RIPORTATI SULLE TAVOLE N° 2, 8, 9, 11.	**NOTE** IT IS POSSIBLE TO HAVE STRENGHTENING KIT NR. 800063409, THE COMPONENTS OF WHICH ARE SHOWN IN TABLE 2, 8, 9, 11.	**NOTE** ON PEUT DEMANDER LE KIT DE RENFORCEMENT NO. 800063409, LES COMPOSANTS DUQUEL SONT INDIQUÉS SUR LES TABLEAUX 2, 8, 9, 11.	**NOTE** ES IST MÖGLICH, DIE VERSTÄRKUNGSAUSRÜSTUNG NR. 800063409 ANZUFRAGEN, DEREN ZUBEHÖRTEILE IN DEN TABELLEN 2, 8, 9, 11 ANGEGEBEN SIND.	79

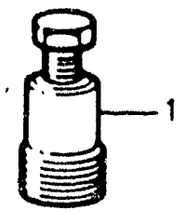
1

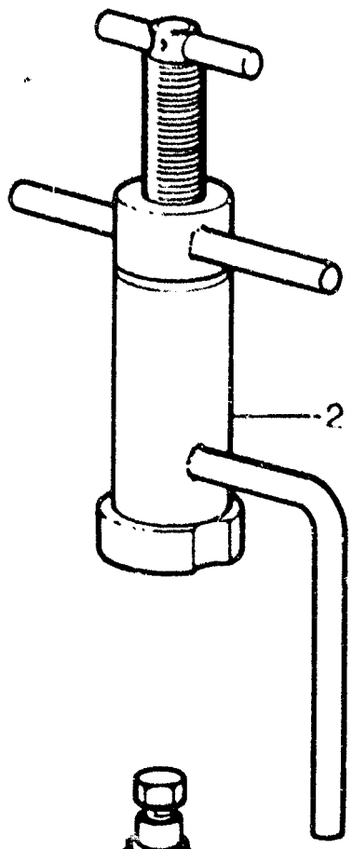
2

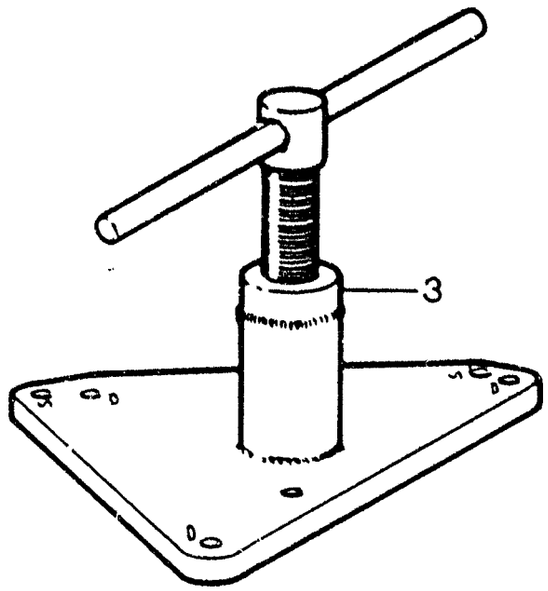
3

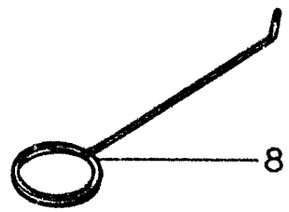
8

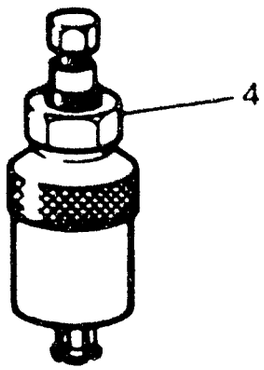
4

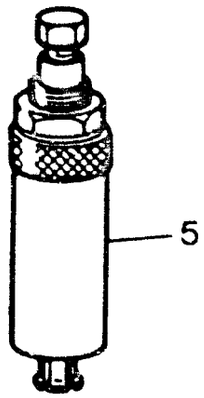
5

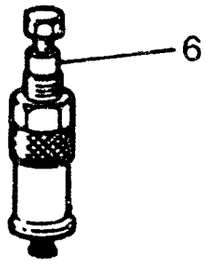
6

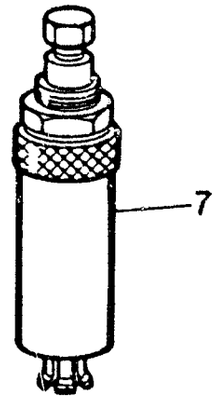
7

Note Notes Notes Marke	Index No Pos. Pos	Code N. Part. No. N. Cod Best. Nr.	DENOMINAZIONE	DESCRIPTION	DESIGNATION	BEZEICHNUNG	Q.ty Q.tà Q.te M.ge	Validity Validità Validité Gültig
	1	8000 40907	Estrattore rotore accensione	Rotor puller	Extracteur pour rotor allumage	Auszieher rotor zundung	1	
	2	8000 43719	Attrezzo mont. alb. motore nel carter sinistro	Installing tool. crankshaft left	Outil pour montage vilebrequin dans le demicarter G.	Werkzeug um kubelw ins rechts halbegehause zu montieren	1	
	3	8000 43718	Attrezzo separaz. semicarter e smont. albero motore	Crankcase splitting tool and cranksheft disassembly	Outil pour demontage carters et vilebrequin	Werkzeug um Halbgeh	1	
	4	8000 43720	Estrattore per cuscinetto albero cambio	Tool for bearing	Extracteur pour roulement	Abzieher fur rollenlayers	1	
	5	8000 43823	Estrattore boccola a rullini alb.primar.	Main shaft needle bearing puller	Extracteur pour roulement à aiguilles	Auszieher fur nadelkafig	1	
	6	8000 43824	Estrattore per boccole a rullini rinvio com. valvola, cuscinetto pompa acqua e rinvio com. valvola	Extracteur for roller bearing bushing valve drive gear, bushing water pump and valve drive gear	Extracteur pour coquillé à aiguille renvoi com. soupape, palier pompe et renvoi com. soupape	Abzieher fur Lagerrollebuchse Ventilantrieborgelage, wasserpumpelagerund	1	
	7	8000 33055	Estrattore anello di tenuta pompa acqua	Extractor for seal ring water pump	Extrac. pour bague d'étench. pompe a eau	Abzieher fur Wasserpump Manchette	1	
	8	8000 46412	Attrezzo controllo distanza tra valvola di scarico e pistone	Control tool between relief valve and piston	Outil controlle écartement soupape décharge et piston	Kontrollwerkzeug Abstand ablassventil und Kolben	1	

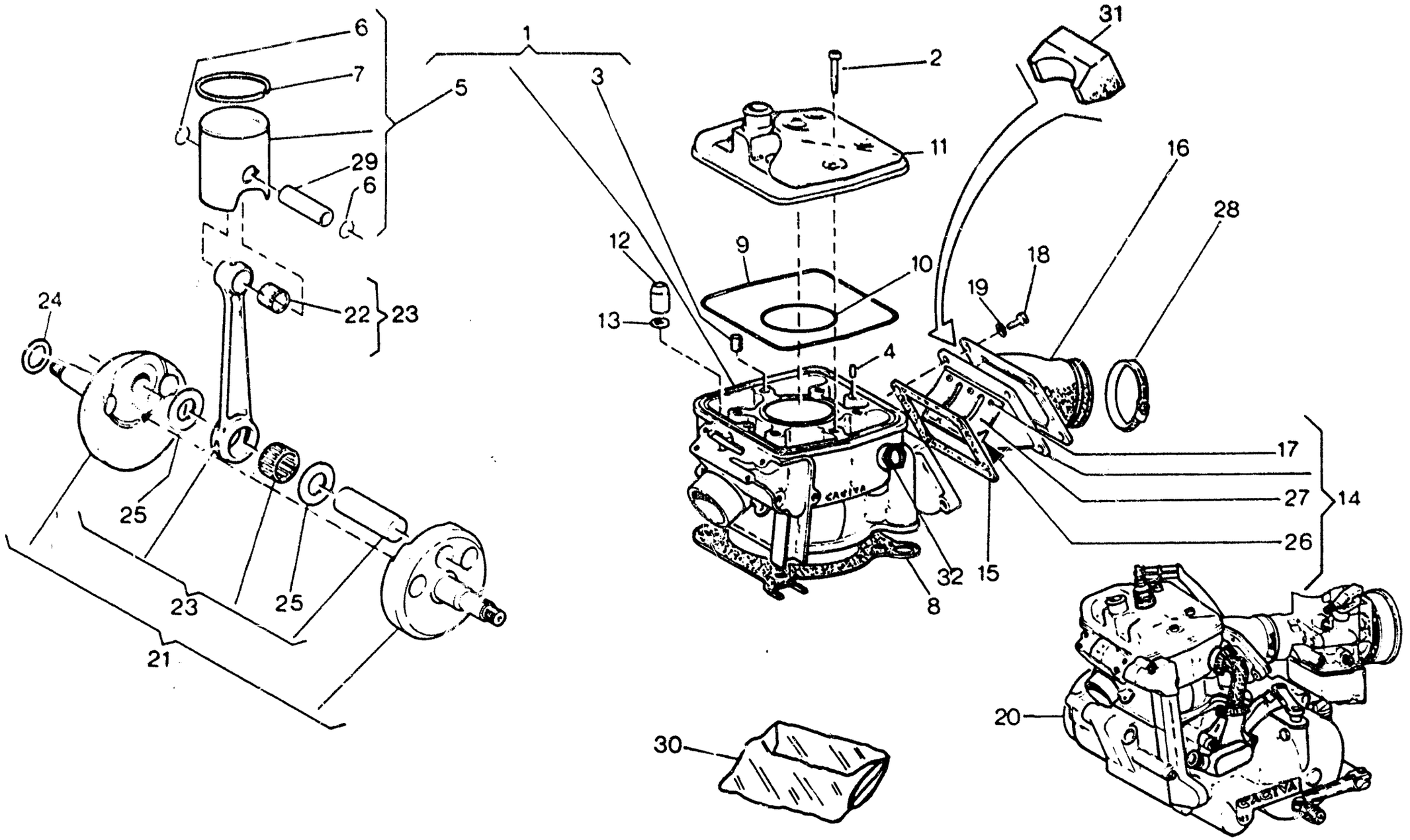
1
2
3
4
5
6
7
8
9
10
11
12
13
14
15
16
17
18
19
20
21
22
23
24
25
26
27
28
29
30
31
32



TESTA, CILINDRO, PISTONE, MANOVELLISMO - CYLINDER HEAD, CYLINDER, PISTON, CRANKSHAFT CULASSE, CYLINDRE, PISTON, VILEBREQUIN - ZYLINDERKOPF, ZYLINDER, KOLBEN, KURBELWELLE	TAVOLA DRAWING TABLE BILD	2	WMX 125/89 CROSS

Note Notes Notes Marke	Index No Pos. Pos.	Code N Part. No N. Cod Best. Nr.	DENOMINAZIONE	DESCRIPTION	DESIGNATION	BEZEICHNUNG	Q.ty Q.tà Q.te M.ge	Validity Validità Validité Gültig
	1	8000 60625	Assieme cilindro	Cylinder assy	Cylindre compl.	Zylinder kpl.	1	
●		8000 63410	Assieme cilindro	Cylinder assy	Cylindre compl.	Zylinder kpl.	1	
	2	60N10 2511	Vite fissaggio testa	Stud bolt	Goujon prisonnier	Stiftschraube	6	
	3	8000 49792	Heli-coil	Inserted thread	Filetage appliq.	Gewindeeinsatz	6	
	4	8000 38520	Spina rif. testa	Split pin	Goupille	Federhulse	2	
	5		Assieme Pistone	Piston assy	Piston compl.	Kolben kpl.	1	
		8000 60384/1	A: Ø 55,960 ÷ 55,965 mm.					
		8000 60384/2	B: Ø 55,965 ÷ 55,970 mm.					
		8000 60384/3	C: Ø 55,970 ÷ 55,975 mm.					
		8000 60384/4	D: Ø 55,975 ÷ 55,980 mm.					
		8000 60384/5	E: Ø 55,980 ÷ 55,985 mm.					
		8000 60384/6	F: Ø 55,985 ÷ 55,990 mm.					
	6	8000 34358	Anellino ritegno spinotto	Circlip	Bague d'arret	Federring	2	
	7	8000 53227	Segmento	Ring	Bague	Ring	1	
	8	80A0 53023	Guarniz. base cilindro sp. 0,3 mm.	Gasket	Joint	Dichtung	1	
		80B0 53023	Guarniz. base cilindro sp. 0,4 mm.	Gasket	Joint	Dichtung	1	
		80C0 53023	Guarniz. base cilindro sp. 0,5 mm.	Gasket	Joint	Dichtung	1	
		80D0 53023	Guarniz. base cilindro sp. 0,6 mm.	Gasket	Joint	Dichtung	1	
		80E0 53023	Guarniz. base cilindro sp. 0,8 mm.	Gasket	Joint	Dichtung	1	
	9	8000 38534	Guarnizione OR esterna	«O» Ring	Joint «O»	O-Ring	1	
	10	8000 39630	Guarnizione OR interna	«O» Ring	Joint «O»	O-Ring	1	
	11	8000 60603	Testa motore	Cylinder head	Culasse	Zylinderkopf	1	
●		8000 63411	Testa motore	Cylinder head	Culasse	Zylinderkopf	1	
	12	8000 38535	Dado	Nut	Ecrou	Mutter	4	

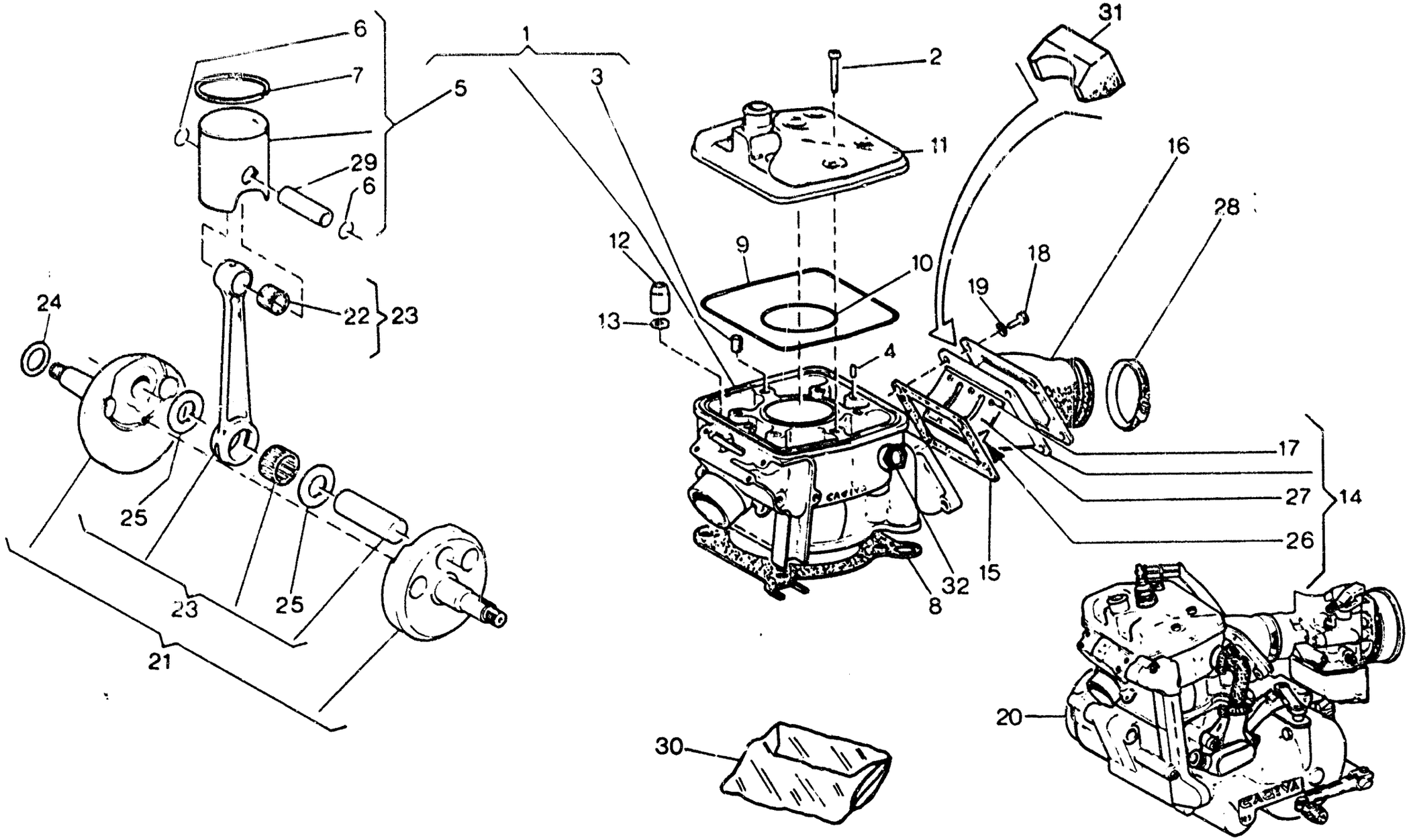
1
2
3
4
5
6
7
8
9
10
11
12
13
14
15
16
17
18
19
20
21
22
23
24
25
26
27
28
29
30
31
32

Note Notes Notes Marke	Index No. Pos. Pos.	Code N Part No. N. Cod Best. Nr.	DENOMINAZIONE	DESCRIPTION	DESIGNATION	BEZEICHNUNG	Q.ty Q.tà Q.te M.ge	Validity Validità Validité Gültig
	13	8000 25397	Rosetta	Washer	Rondelle	Scheibe	4	
	14	8000 54025	Valvola aspirazione compl.	Inlet valve assy.	Soupape d'aspiration compl.	Einlassventil kpl.	1	
	15	8000 43067	Guarnizione	Gasket	Joint	Dichtung	1	
	16	8000 59669	Raccordo carburatore	Union	Raccord	Vergaseranschluss	1	
	17	8000 35408	Vite	Screw	Vis	Schraube	6	
	18	60N10 2509	Vite	Screw	Vis	Schraube	4	
	19	60N1 15504	Rosetta	Washer	Rondelle	Scheibe	4	
	20	900L 60378	Motore completo di carbur.,leve avviam., comando cambio, frizione e candela	Engine assy with carbure.,starting lever gearbox, clutch control lever,spark plug	Moteur complet de carburateur, leviers demarrage,commande changement de vitesse embrayage et bougie	Motor mit Vergaser, Anlasser, Ganghebel Kupplung und Zundkerze kpl.	1	
	21	8000 60391	Assieme albero motore	Crankshaft assy	Vilebrequin compl.	Kurbewelle kpl.	1	
*	22	8000 21929	Cuscinetto a rullini	Needle bearing	Roulement à aiguilles	Nadelkafig	1	
	23	8000 60393	Biella motore completa	Connecting rod compl.	Bielle compl.	Pleuelstange kpl.	1	
	24		Rondella di rasamento	Thrust washer	Rondelle d'épaulement	Anlaufscheibe	1	
		80B0 11794	Sp. 0,3 mm.					
		80C0 11794	Sp. 0,4 mm.					
		80D0 11974	Sp. 0,5 mm.					
		80E0 11794	Sp. 0,6 mm.					
	25	8000 45381	Rondella di rasamento	Thrust washer	Rondelle d'épaulement	Anlaufscheibe	2	
	26	8000 55072	Lamella	Plate	Lame	Blattchen	2	
•		8000 63415	Lamella	Plate	Lame	Blattchen	2	
	27	8000 55071	Piastrina fermo corsa lamella	Plate	Plaque	Platte	2	
	28	8000 27521	Fascetta	Clamp	Collier	Schelle	1	
	29	8000 42215	Spinotto	Pin	Axe	Bolzen	1	
	30	8000 63707	Gruppo guarn. ed anelli di tenuta motore	Engine seal set	Jeu joints moteur	Dichtungsgruppe	1	
	31	8000 59666	Inserto	Insert	Piece	Einsatz	1	

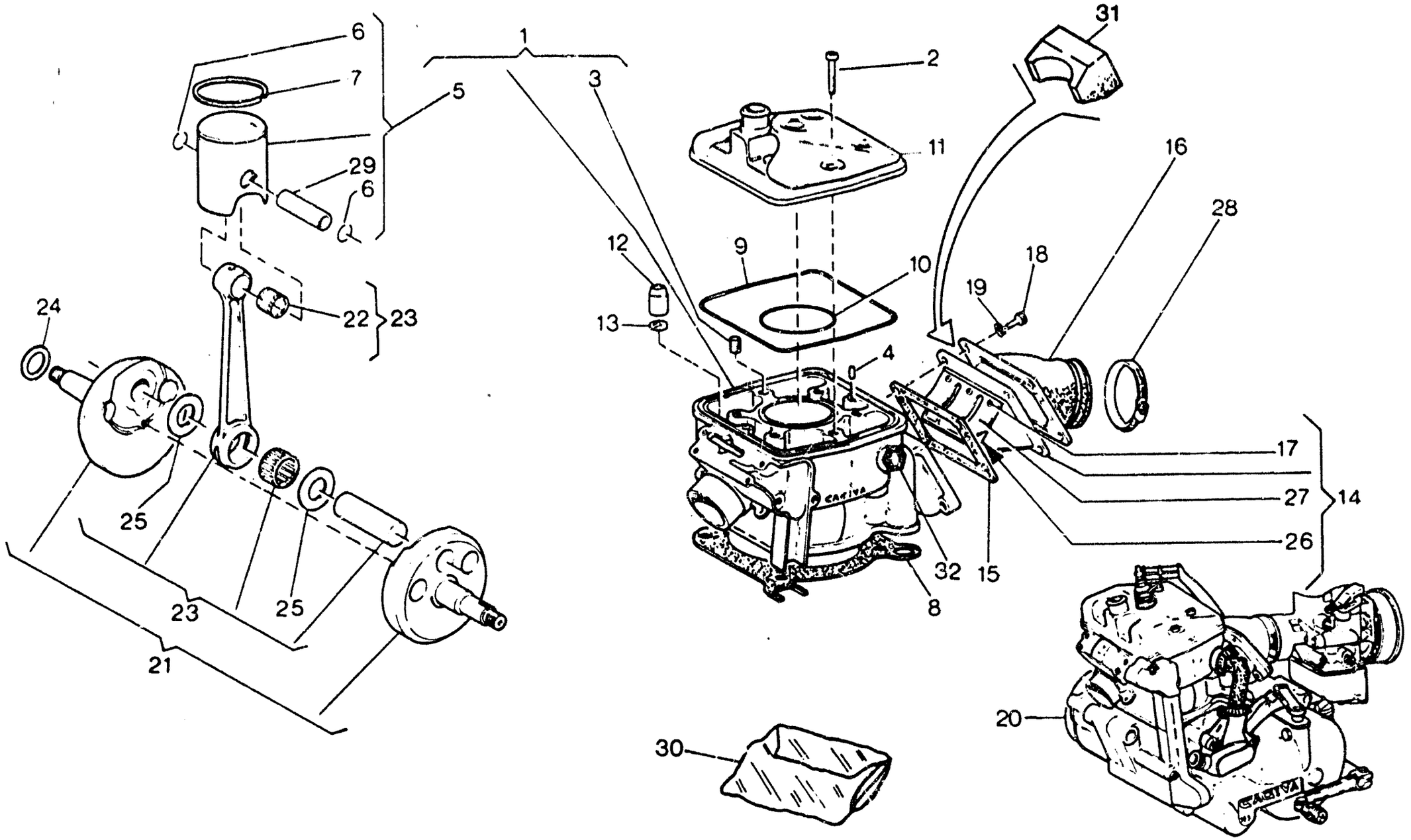
6
7
5
1
3
29
6
22
23
24
25
23
25
21
2
11
31
16
28
12
9
10
18
19
13
4
17
27
14
26
32
15
8
20
30

Note Notes Notes Marke	Index No. Pos. Pos.	Code N. Part. No. N. Cod Best. Nr.	DENOMINAZIONE	DESCRIPTION	DESIGNATION	BEZEICHNUNG	Q.ty Q.tà Q.te M.ge	Validity Validità Validité Gültig
	32	8000 52704	Raccordo ★ : Accoppiamento piede biella	Union ★ : Connecting rod small end couplig	Raccord ★ : Couplage du pied de bielle	Anschluss ★ : Verbindung des Pleuelstangenkopfes	1.	

La sottoriportata tabella elenca i possibili accoppiamenti che consentono di ottenere il corretto gioco radiale di 0,002 ÷ 0,010 mm

C: colore di selezione biella

The table hereunder shows the possible couplings which allow to obtain a radial clearance of 0.002 ÷ 0.010 mm

C: rod selection colour

Le tableau ci-dessous indique tous les couplages possibles permettant d'obténir le jeu radial exact de 0,002 ÷ 0,010 mm

C: couleur de sélection bielle

Die folgende Tabelle gibt die möglichen Verbindungen an für das genaue Radialspiel von 0,002 ÷ 0,010 mm

C: Wahlfarbe der Pleuelstange

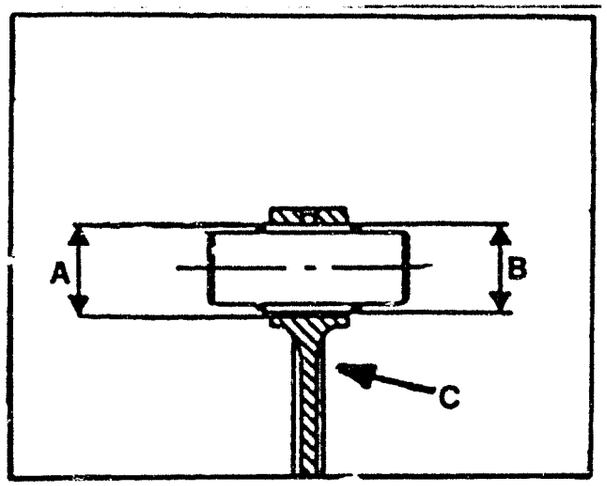

Colore di selezione foro «A» piede di biella (mm) Hole selection colour «A» connecting rod small end (mm.) Couleur de sélection trou «A» pied de bielle (mm.) Wahlfarbe der Bohrung «A» Pleuelstangenkopf (mm.)	Selezione gabbia a rullini «B» Cage selection «B» Sélection cage à rouleaux «B» Wahlnadelkäfig «B»
Giallo - Yellow - Jaune - Gelb 19,994 ÷ 19,996	—3 ÷ —5
Verde - Green - Vert - Grün 19,996 ÷ 19,998	—3 ÷ —5
Bianco - White - Blanc - Weiss 19,998 ÷ 20,000	—1 ÷ —3 —2 ÷ —4
Nero - Black - Noir - Schwarz 20,000 ÷ 20,002	0 ÷ —2 —1 ÷ —3
Rosso - Red - Rouge - Rot 20,002 ÷ 20,004	0 ÷ —2

Qualora, in sede di revisione del motore, si dovesse riscontrare un gioco radiale superiore al limite ammesso di 0,015 mm e non fosse più visibile il contrassegno del colore sullo stelo della biella, rilevare il diametro «A» del piede di biella e, in base a questo, montare la gabbietta appropriata.
NOTA: Nel richiedere la gabbia a rullini, specificare la selezione.

●: Particolare del Kit di potenziamento N. 63409

When overhauling, should a radial clearance greater than the consented limit of 0.015 mm be noticed and the colour mark under the connecting rod small end is no more visible, collect the connecting rod small end «A» diameter and assemble the right cage according to it.
NOTE: When requesting the cage, specify the selection.

●: Strenghtening kit detail N. 63409

Si en révisionnant le moteur on trouve un jeu radial supérieur à la limite admise de 0,015 mm et le marque de la couleur n'est plus visible sur la tige de bielle, enregistrer le diamètre «A» du pied de bielle et assembler la cage exacte selon ce diamètre.

NOTA: En demandant la cage à rouleaux, spécifier la sélection.

●: Détail du kit de renforcement N. 63409

Falls bei Motorprüfung das Radialspiel über das zugelassene Mass von 0,015 mm sein sollte und das Farbkennzeichen an der Pleuelstange nicht mehr sichtbar ist, wird der «A»-Durchmesser des Pleuelstangenkopfes gemessen und aufgrund dessen der geeignete Käfig montiert.
BEMERKUNG: Bei Anfrage den genauen Wahlnadelkäfig angeben

●: Teil der Verstärkungeausrüstung N. 63409

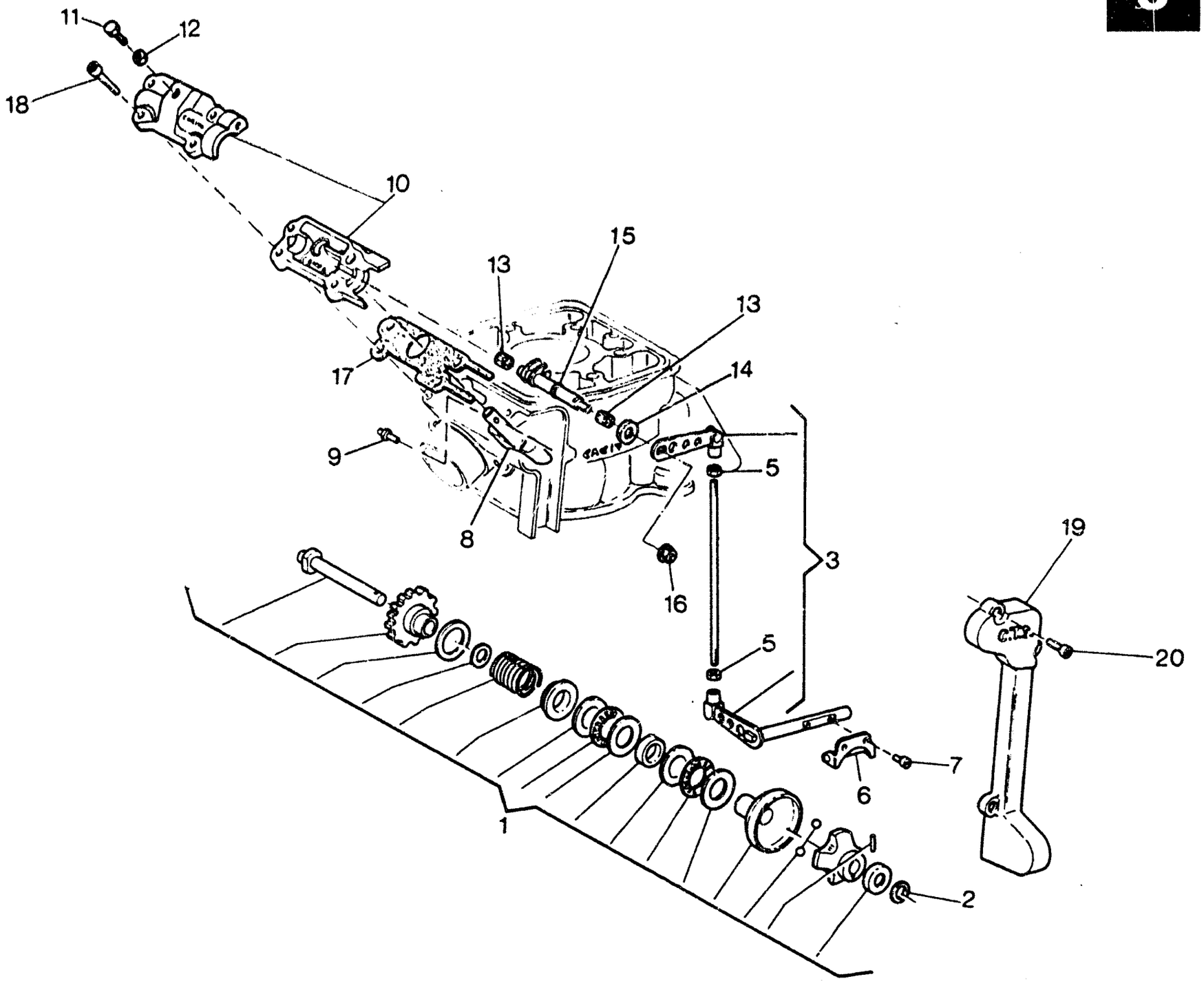
11
12
18
10
15
13
13
14
17
9
5
8
16
3
19
5
20
7
6
1
2

Note Notes Notes Marke	Index No. Pos. Pos.	Code N Part. No. N. Cod Best. Nr.	DENOMINAZIONE	DESCRIPTION	DESIGNATION	BEZEICHNUNG	Q.ty Q.tà Q.te Menge	Validity Validità Validité Gültig
	1	8000 38397	Regolatore comando valvola di scarico	Valve drive regulator	Registre com. soupape	Regler fur Abzapventilantrieb	1	
	2		Rosetta di rasamento	Thrust washer	Rondelle d'épaulement	Anlaufscheibe	1	
		8000 34292	Sp. 0,3 mm.					
		80A0 34292	Sp. 0,4 mm.					
		80B0 34292	Sp. 0,5 mm.					
		80C0 34292	Sp. 0,6 mm.					
	3	8000 48957	Leveraggio completo com. valvola	Lever assy	Levier compl.	Hebel kpl.	1	
	5	60N1 15031	Dado	Nut	Ecrou	Mutter	2	
	6	8000 35620	Forcella comando valvola	Toggle valve drive	Fourchette compl. soupape	Gestangegabel	1	
	7	60N10 2870	Vite	Screw	Vis	Schraube	2	
	8	8000 42240	Valvola scarico	Exhaust valve	Soupape échappement	Auslass-Ventil	1	
	9	8000 36334	Perno valvola di scarico	Pin	Pivot	Stift	1	
	10	8000 38265	Supporto leva com. valvola compl. di coperchio	Bearing valve operating lever compl. cover	Support levier de comande soupape compl. de couvercle	Halter Hebelschaltungsventil mit Deckel	1	
	11	60N10 7330	Vite	Screw	Vis	Schraube	1	
	12	60N10 1532	Dado	Nut	Ecrou	Mutter	1	
	13	8000 31748	Boccola a rullini	Needle bearing	Roulement a aiguilles	NadelKafig	2	
	14	8000 38519	Anello di tenuta	Seal ring	Bague d'étanchéité	Dichtungsring	1	
	15	8000 48954	Perno com. valvola	Pin	Pivot	Stift	1	
	16	8000 42278	Dado	Nut	Ecrou	Mutter	1	
	17		Guarnizione	Gasket	Joint	Dichtung	1	
		80A0 38419	Sp. 0,3 mm.					
		80B0 38419	Sp. 0,4 mm.					
		80C0 38419	Sp. 0,5 mm.					
		80D0 38419	Sp. 0,6 mm.					
		80E0 38419	Sp. 0,7 mm					
		80F0 38419	Sp. 0,8 mm.					
	18	60N10 2489	Vite	Screw	Vis	Schraube	4	
	19	8000 48955	Coperchio	Cover	Couvercle	Deckel	1	
	20	60N10 7330	Vite	Screw	Vis	Schraube	3	

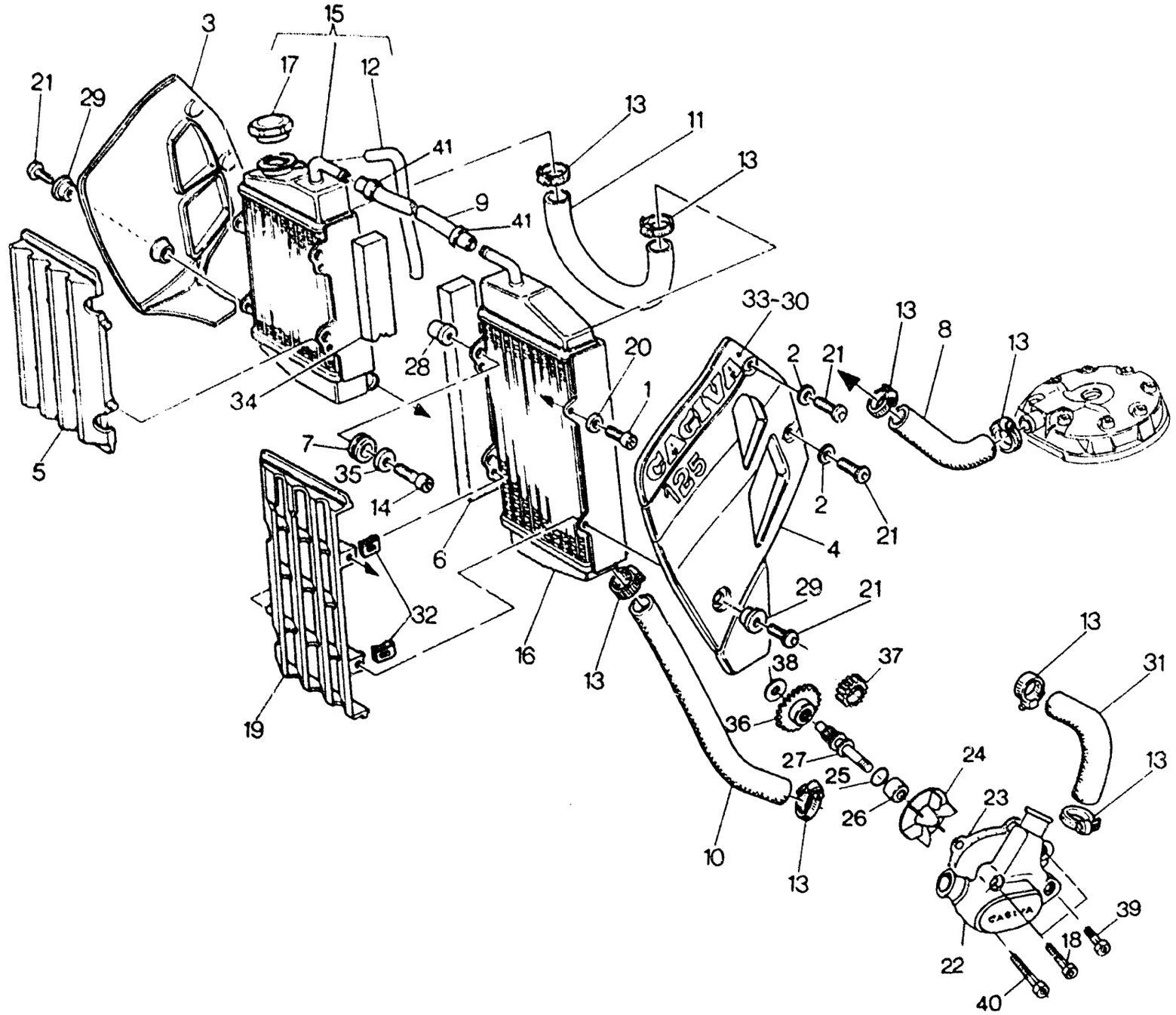
3
15
17
12
21
29
13
11
13
41
9
41
33-30
13
8
13
20
2
21
28
1
34
7
35
14
5
6
2
21
4
29
21
32
16
13
38
37
13
31
19
36
27
25
24
13
26
23
10
13
39
18
22
40

RAFFREDDAMENTO - COOLING
REFROIDISSEMENT - WASSERKÜHLUNG

TAVOLA DRAWING TABLE BILD **4** — **WMX 125/89 CROSS**

Note Notes Notes Marke	Index No. Pos. Pos.	Code N. Part. No. N. Cod Best. Nr.	DENOMINAZIONE	DESCRIPTION	DESIGNATION	BEZEICHNUNG	Q.ty Q.tà Q.te M.ge	Validity Validità Validité Gültig
	1	60N10 2505	Vite	Screw	Vis	Schraube	2	
	2	8000 37656	Rondella in gomma	Washer	Rondelle	Scheibe	4	
	3	80N0 60160	Protezione laterale destra	Right guard	Protection D.	R. Schutz	1	
	4	80N0 60162	Protezione laterale sinistra	Left guard	Protection G.	L. Schutz	1	
	5	8000 60165	Griglia destra	R. Grid	Grille D.	R. Rost	1	
	6	8000 60925	Spessore elastico	Rubber pad	Epaisseur élastique	Elastische Seitendicke	1	
	7	8000 59803	Gommino	Rubber	Caoutchouc	Gummistuck	6	
	8	8000 43122	Tubo testa-radiatore	Line	Conduite	Rohr	1	
	9	800L 43716	Tubo raccordo radiatori	Line	Conduite	Rohr	1	
	10	8000 60303	Tubo radiatore-pompa	Line	Conduite	Rohr	1	
	11	8000 43123	Tubo raccordo radiatori	[illegible]	Conduite	Rohr	1	
	12	800L 43715	Tubo sfiato radiatori	Exhaust pipe	Soupital	Ablusttronre	1	
	13	8000 22613	Fascetta	Clamp	Collier	Schelle	8	
	14	60N10 7336	Vite	Screw	Vis	Schraube	6	
	15	8000 59670	Radiatore destro compl.	Right radiator assy	Radiator D. compl.	R. Kuhler kpl.	1	
	16	8000 58830	Radiatore sinistro	Left radiator	Radiateur G.	L. Kuhler	1	
	17	8000 43714	Tappo radiatore	Plug	Bouchon	Verschluss	1	
	18	60N10 2515	Vite	Screw	Vis	Schraube	2	
	19	8000 60164	Griglia sinistra	Left grid	Grille D.	L. Rost	1	
	20	60N1 15504	Rosetta piana	Flat washer	Rondelle	Scheibe	2	
	21	8000 60898	Vite	Screw	Vis	Schraube	6	
	22	800L 52609	Corpo pompa	Pump casing	Corps pompe	Pumpenkorper	1	
	23	8000 39916	Guarnizione	Gasket	Joint	Dichtung	1	
	24	8000 38552	Girante	Rotor	Couronne	Windrad	1	
	25	8000 34083	Anello OR	«O» Ring	Joint «OR»	«O» Ring	1	
	26	8000 38216	Distanziale	Spacer	Entretoise	Distanzstuck	1	
	27	8000 38550	Alberino rinvio comando pompa	Shaft	Arbre	Welle	1	
	28	8000 59802	Bussola	Bushing	Douille	Buchse	6	
	29	8000 61038	Boccola	Bushing	Douille	Buchse	2	
	30	8000 61369	Adesivo destro	R. trim	Décalcomanie D.	R. Abziehbild	1	
	31	8000 43121	Tubo tra pompa e cilindro	Pipe	Tuyau	Rohr	1	
	32	8000 60873	Dado a graffetta	Nut	Ecrou	Mutter	4	

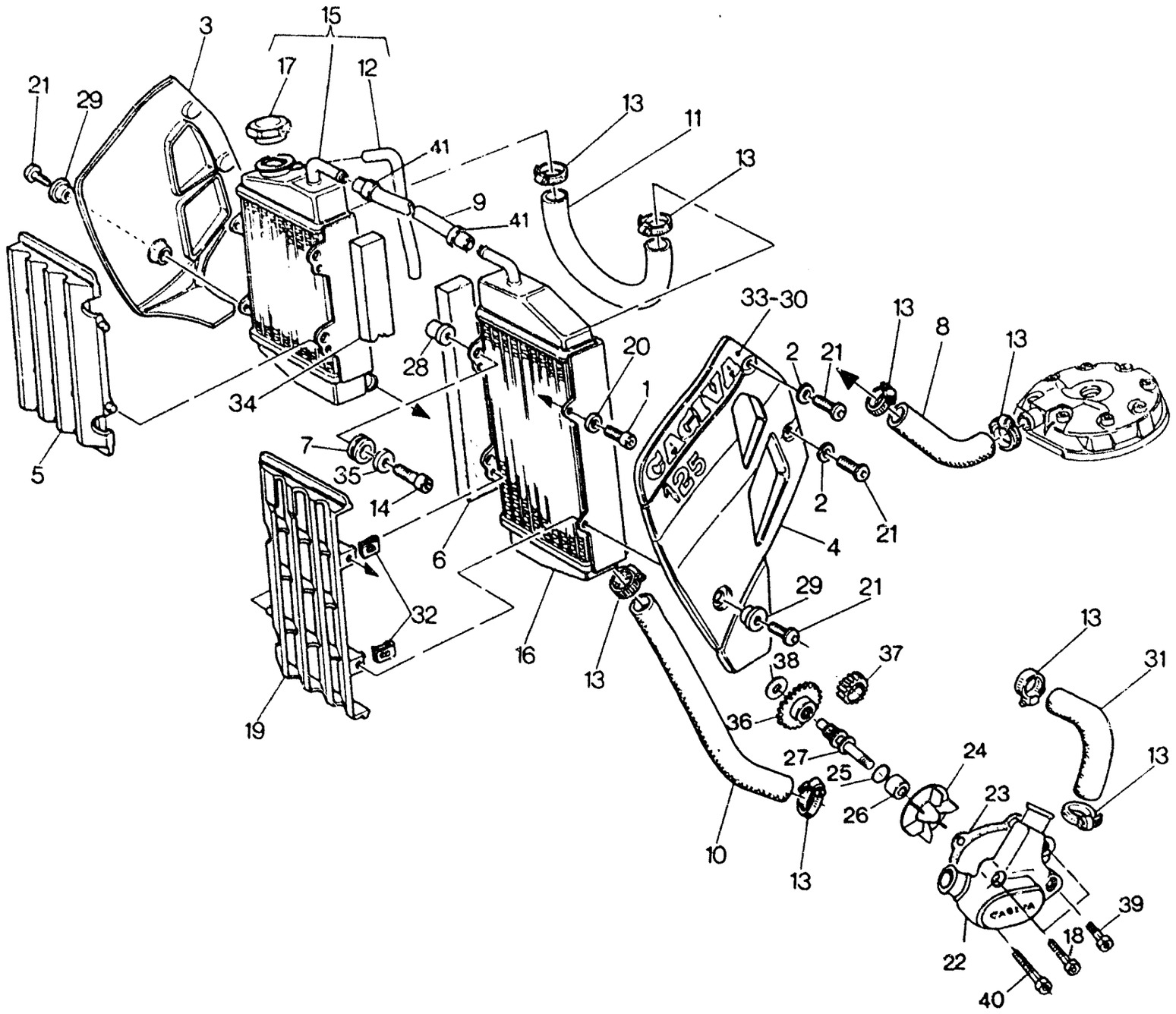
3
15
17
12
21
29
13
11
13
41
9
41
33-30
13
8
13
20
2
21
28
1
34
7
35
14
5
2
21
4
6
29
21
32
16
13
38
37
13
31
19
36
27
25
24
13
26
23
10
13
39
18
22
40

Note Notes Notes Marke	Index No. Pos. Pos.	Code N. Part. No. N. Cod Best. Nr.	DENOMINAZIONE	DESCRIPTION	DESIGNATION	BEZEICHNUNG	Q.ty Q.tà Q.te M.ge	Validity Validità Validité Gültig
	33	8000 61370	Adesivo sinistro	L. trim	Décalcomanie G.	L. Abziehbild	1	
	34	8000 60926	Spessore elastico	Rubber pad	Epaisseur élastique	Elastische Seitendicke	1	
	35	8000 59801	Rondella	Washer	Rondelle	Scheibe	6	
	36	8000 38551	Ingranaggio com. pompa Z = 32	Gear with pump	Engrenage et pompe	Zahnrad mit Pumpen	1	
	37	8000 38549	Pignone comando albero Z = 18	Pinion	Pignon	Ritzel	1	
	38	80B0 31756	Rosetta di rasamento	Thrust washer	Rondelle d'épaulement	Anlaufscheibe	1	
	39	60N10 2511	Vite	Screw	Vis	Schraube	1	
	40	60N10 2517	Vite	Screw	Vis	Schraube	1	
	41	8000 56462	Fascetta	Clamp	Collier	Schelle	2	

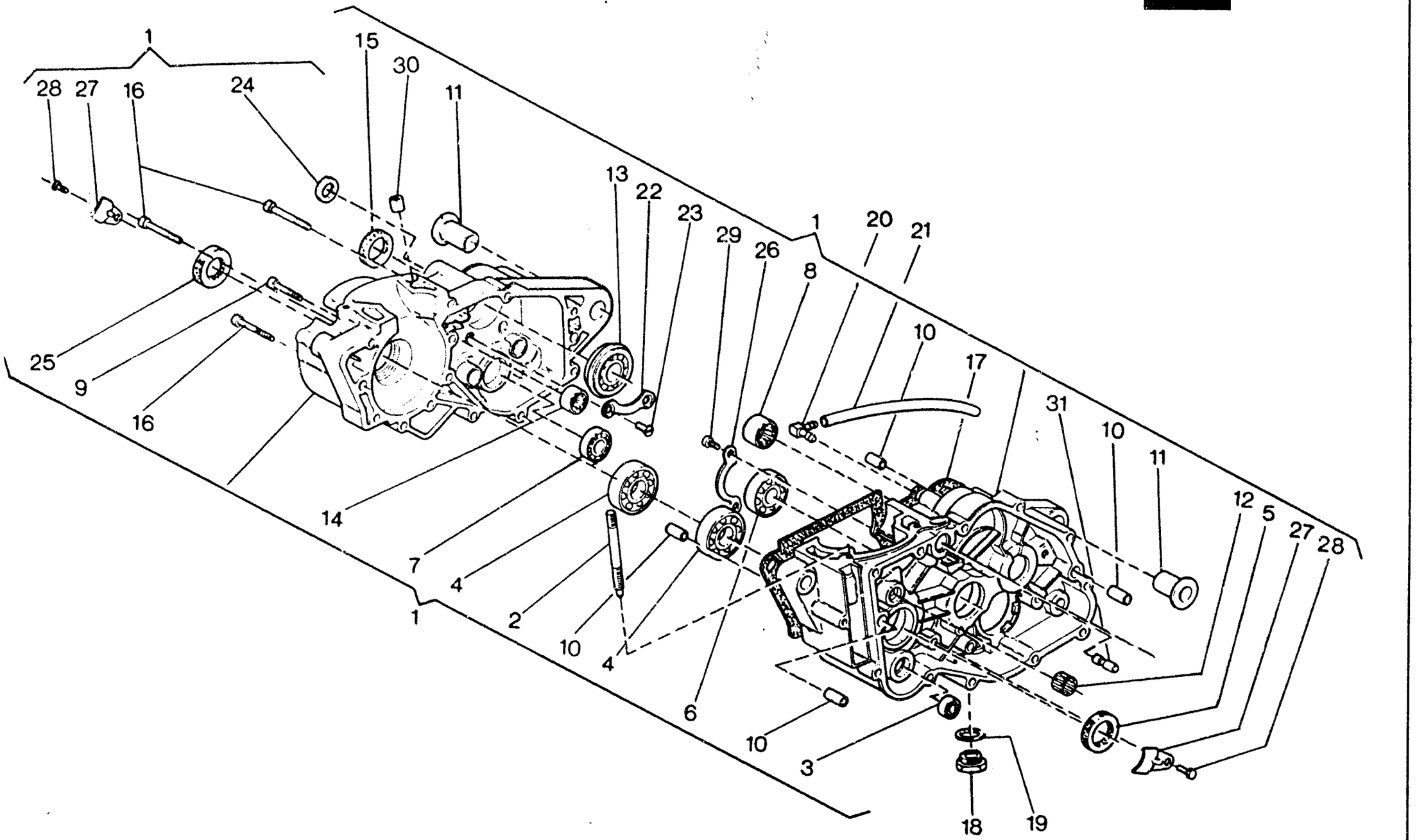
1
15
30
28
27
16
24
11
13
22
23
29
26
1
20
21
8
10
17
25
9
16
31
10
11
12
5
27
28
14
7
4
2
1
10
4
6
10
3
18
19

BASAMENTO - CRANKCASE
CARTER - GEHÄUSE

TAVOLA DRAWING TABLE BILD **5**

WMX 125/89 CROSS

Note Notes Notes Marke	Index No. Pos. Pos.	Code N. Part. No. N. Cod Best. Nr.	DENOMINAZIONE	DESCRIPTION	DESIGNATION	BEZEICHNUNG	Q.ty Q.tà Q.te M.ge	Validity Validità Validité Gültig
	1	8000 60400	Carter accoppiati compl.	Crankcase assy	Carters assemblés compl	Kurbelgehause kpl.	1	
	2	8000 34204	Prigioniero	Stud bolt	Goujon prisonnier	Stiftschraube	4	
	3	80000 6597	Cuscinetto	Bearing	Roulement	Lager	1	
	4	8000 38516	Cuscinetto albero motore	Bearing	Roulement	Lager	2	
	5	8000 32389	Anello di tenuta	Seal ring	Bague d'étanchéité	Dichtungsring	1	
	6	8000 10290	Cuscinetto albero primario	Bearing	Roulement	Lager	1	
	7	80000 2124	Cuscinetto per alb. com. forcelle cambio	Bearing	Roulement	Lager	1	
	8	8000 36440	Cuscinetto a rullini per albero sec.	Bearing	Roulement	Lager	1	
	9	60N10 2512	Vite	Screw	Vis	Schraube	9	
	10	80000 7719	Bussola rif. carter e cop. sinistro	Bushing	Douille	Buchse	4	
	11	8000 34067	Bussola asse rot. forcellone	Bushing	Douille	Buchse	2	
	12	8000 31748	Cuscinetto a rullini albero pompa acqua	Needle bearing	Roulement à aiguilles	Nadelkafig	1	
	13	8000 34064	Cuscinetto	Bearing	Roulement	Lager	1	
	14	8000 37198	Cuscinetto a rullini albero primario	Needle bearing	Roulement à aiguilles	Nadelkafig	1	
	15	8000 36357	Anello di tenuta	Seal ring	Bague d'étanchéité	Dichtungsring	1	
	16	60N10 2514	Vite	Screw	Vis	Schraube	3	
	17	8000 53219	Guarnizione	Gasket	Joint	Dichtung	1	
	18	8000 11524	Tappo scarico olio	Plug	Bouchon	Verschluss	1	
	19	80000 6725/3	Rosetta di tenuta	Washer	Rondelle	Scheibe	1	
	20	8000 19620	Raccordo sfiato camera cambio	Union	Raccord	Anschluss	1	
	21	800L 45022	Tubetto	Tube	Tuyau	Rohr	1	
	22	8000 38518	Piastrina	Plate	Plaque	Platte	1	
	23	8000 42643	Vite	Screw	Vis	Schraube	2	
	24	8000 36653	Anello di tenuta	Seal ring	Bague d'étanchéité	Dichtungsring	1	
	25	8000 32389	Anello di tenuta	Seal ring	Bague d'étanchéité	Dichtungsring	1	
	26	8000 38515	Piastrina	Plate	Plaque	Platte	1	
	27	8000 37136	Piastrina	Plate	Plaque	Platte	2	
	28	60N10 1077	Vite	Screw	Vis	Schraube	2	
	29	60N10 2505	Vite	Screw	Vis	Schraube	2	
	30	8000 34475	Bussola	Bushing	Douille	Buchse	1	
	31	8000 46860	Perno fermo selettore	Pin	Pivot	Stift	1	

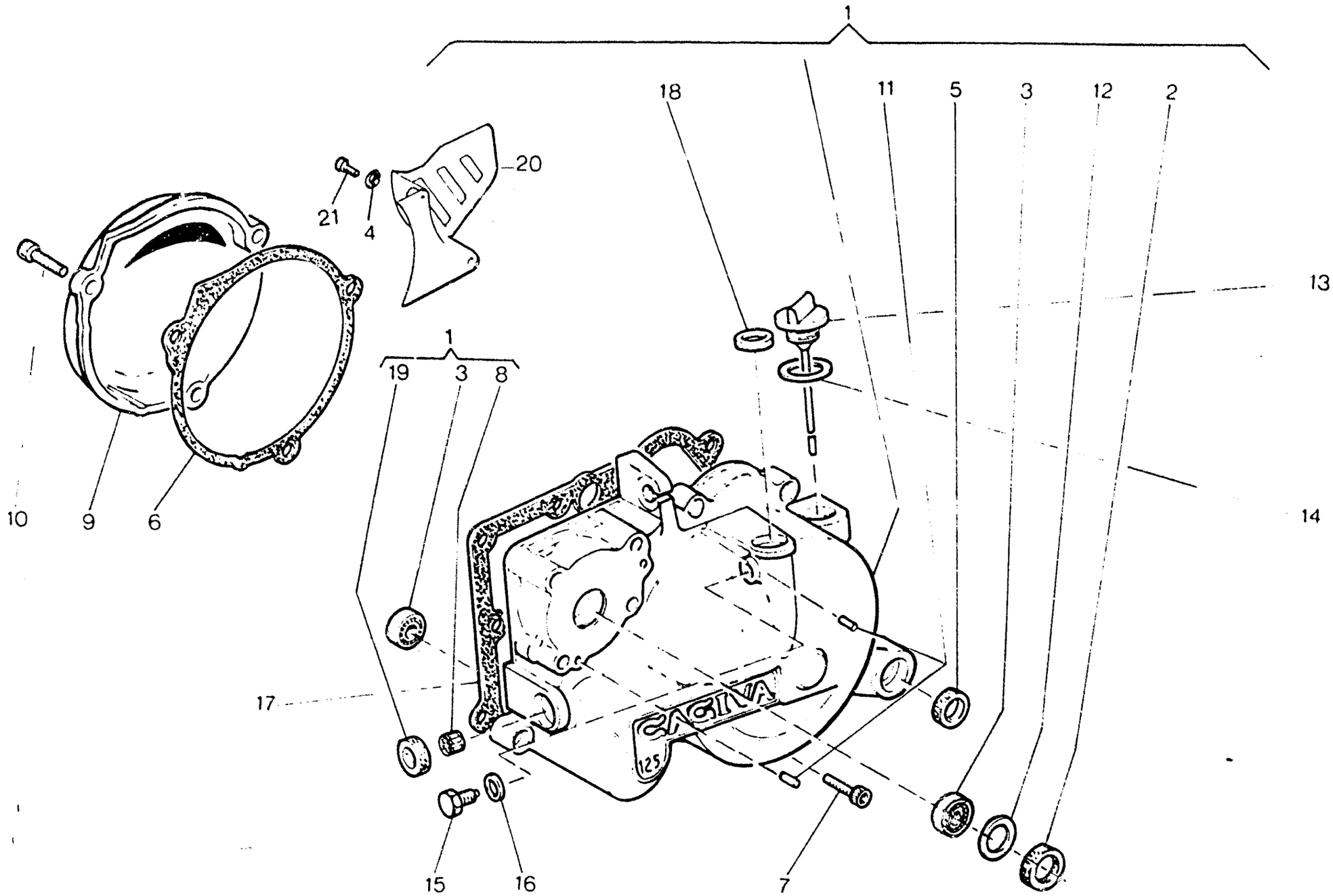
1
18
11
5
3
12
2
13
14
20
21
4
1
19
3
8
10
9
6
17
15
16
7
CAGIVA
125

Note Notes Notes Marke	Index No. Pos. Pos.	Code N. Part. No. N. Cod Best. Nr.	DENOMINAZIONE	DESCRIPTION	DESIGNATION	BEZEICHNUNG	Q.ty Q.tà Q.te M.ge	Validity Validità Validité Gültig
	1	800L 52702	Ass. coperchio sinistro	Left cover assy	Couvercle G. compl.	Deckel L. kpl.	1	
	2	8000 38215	Anello di tenuta albero pompa acqua	Seal ring	Bague d'étanchéité	Dichtungsring	1	
	3	80000 6597	Cuscinetto albero pompa acqua e regolazione valvola di scarico	Bearing	Roulement	Lager	2	
	4	60N1 15504	Rosetta piana	Flat washer	Rondelle	Scheibe	2	
	5	8000 34451	Anello di tenuta	Seal ring	Bague d'étanchéité	Dichtungsring	1	
	6	8000 40913	Guarnizione	Gasket	Joint	Dichtung	1	
	7	60N10 2509	Vite	Screw	Vis	Schraube	9	
	8	8000 31748	Boccola a rullini	Needle bearing	Roulement a aiguilles	NadelKafig	1	
	9	800L 37120	Coperchio destro	Right cover	Couvercle D.	Deckel R.	1	
	10	60N10 7335	Vite	Screw	Vis	Schraube	3	
	11	8000 38520	Spina	Roll	Roulement	Spanrolle	2	
	12	8000 44978	Rosetta di rasamento	Thrust washer	Rondelle d'épaulement	Anlaufscheibe	1	
	13	8000 46965	Tappo per carico olio	Plug	Bouchon	Verschluss	1	
	14	8000 27960	Rosetta di tenuta	Washer	Rondelle	Scheibe	1	
	15	8000 31388	Vite di fermo per alb. com. cremagliera	Screw	Vis	Schraube	1	
	16	60N1 15580	Rosetta di tenuta	Washer	Rondelle	Scheibe	1	
	17	8000 37135	Guarnizione	Gasket	Joint	Dichtung	1	
	18	8000 22946	Anello di tenuta alb. com. frizione	Seal ring	Bague d'étanchéité	Dichtungsring	1	
	19	8000 38519	Anello di tenuta	Seal ring	Bague d'étanchéité	Dichtungsring	1	
	20	8000 56834	Coperchio pignone catena	Cover	Couvercle	Deckel	1	
	21	60N10 7335	Vite	Screw	Vis	Schraube	2	

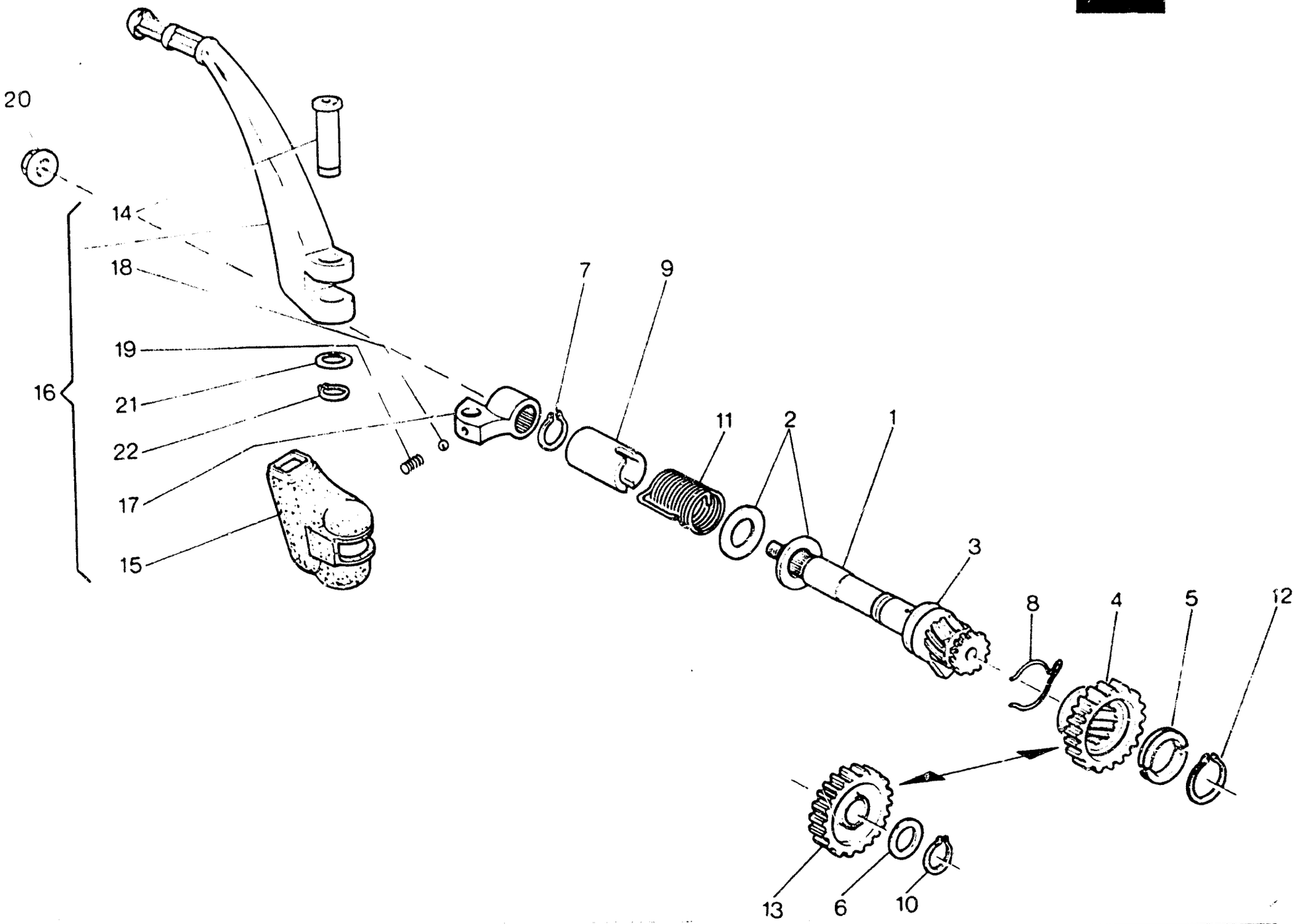
20
14
18
19
16
21
22
17
15
7
9
11
2
1
3
8
4
5
12
13
6
10

AVVIAMENTO · STARTER
DÉMARRAGE · ANLASSER

TAVOLA DRAWING TABLE BILD **7** — **WMX 125/89 CROSS**

Note Notes Notes Marke	Index No. Pos. Pos.	Code N. Part. No N. Cod Best. Nr.	DENOMINAZIONE	DESCRIPTION	DESIGNATION	BEZEICHNUNG	Q.ty Q.tà Q.te M.ge	Validity Validità Validité Gültig
	1	8000 38610	Albero comando avviamento	Starter crank shaft	Arbre de démarrage	Kickstarterwelle	1	
	2	80C0 39338	Rosetta	Washer	Rondelle	Scheibe	2	
	3	80A0 10904	Rosetta di rasamento	Thrust washer	Rondelle d'épaulement	Anlaufscheibe	1	
	4	8000 38612	Ingranaggio Z = 25	Gear	Engrenage	Zahnrad	1	
	5	8000 38614	Semianello	Half ring	Démi-anneau	Halbringe	2	
	6		Rosetta di rasamento	Thrust washer	Rondelle d'épaulement	Anlaufscheibe	1	
		80C00 4553	Sp. 0,6 mm.					
		80E00 4553	Sp. 0,8 mm.					
	7	60N2 21206	Anello Seeger	Circlip	Bague d'arret	Federring	1	
	8	8000 38613	Molla	Spring	Ressort	Feder	1	
	9	8000 38616	Distanziale	Spacer	Entretoise	Distanzstück	1	
	10	60N2 21204	Anello Seeger	Circlip	Bague d'arret	Federring	1	
	11	8000 38615	Molla ritorno leva	Spring	Ressort	Feder	1	
	12	60N2 21213	Anello Seeger	Circlip	Bague d'arret	Federring	1	
	13	8000 38617	Ingranaggio di rinvio Z = 25	Gear	Engrenage	Zahnrad	1	
	14	8000 38623	Perno	Pin	Pivot	Stift	1	
	15	8000 38623	Cappuccio	Cap	Capouchon	Kappe	1	
	16	8000 38618	Leva avviamento completa	Starter lever assy	Levier démarrage compl.	Hebelanlasser kpl.	1	
	17	8000 38620	Mozzetto	Clamp	Eton	Klammer	1	
	18	80NO 21507	Sfera 1/4"	Ball	Bille	Kugel	1	
	19	8000 32203	Molla	Spring	Ressort	Feder	1	
	20	8000 38624	Dado	Nut	Ecrou	Mutter	1	
	21	80000 9671	Rondella	Washer	Rondelle	Scheibe	1	
	22	60N2 21202	Anello elastico	Elastic ring	Bague élastique	Elastischer Ring	1	

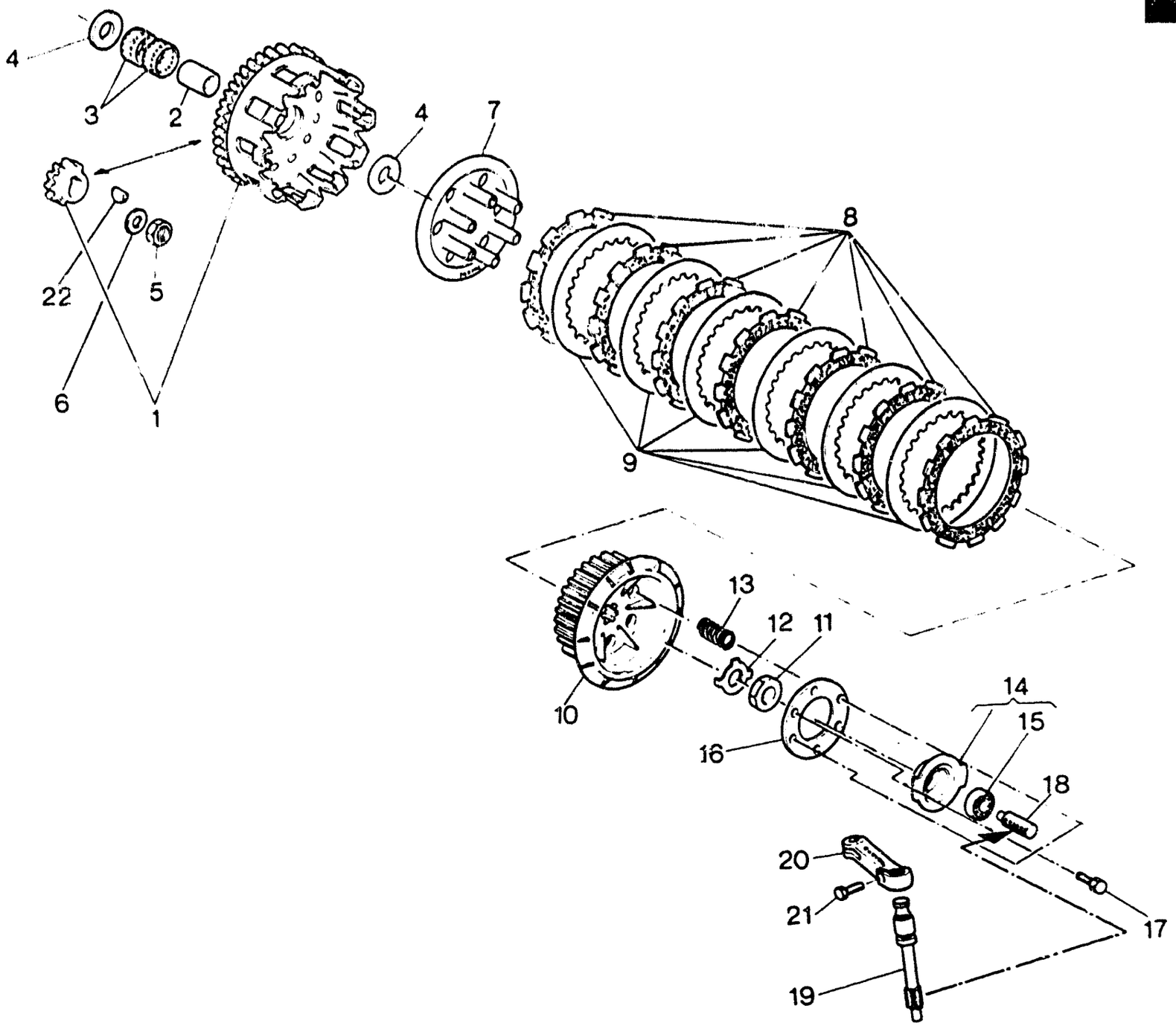
4
3
2
4
7
8
22
5
6
1
9
13
12
11
10
14
15
16
18
20
21
17
19

TRASMISSIONE PRIMARIA, FRIZIONE - PRIMARY DRIVE, CLUTCH
TRANSMISSION PRIMAIRE, EMBRAYAGE - ERSTERANTRIEB, KUPPLUNG

TAVOLA DRAWING TABLE BILD **8** — WMX 125/89 CROSS

Note Notes Notes Marke	Index No. Pos. Pos	Code N. Part. No. N. Cod Best. Nr.	DENOMINAZIONE	DESCRIPTION	DESIGNATION	BEZEICHNUNG	Q.ty Q.tà Q.te M.ge	Validity Validità Validité Gültig
	1	8000 39876	Coppia ingranaggi trasm. primaria	Set of matched primary	Engrenages trans. pr.	Stirnraderpaar	1	
	2	8000 34013	Distanziale ingr. condotto	Spacer	Entretoise	Distanzstuck	1	
	3	8000 25044	Gabbia a rullini	Roller cage	Cage à rouleaux	Nadellager	2	
	4	8000 38388	Rosetta di spallamento	Thrust washer	Rondelle d'épaulement	Anlaufscheibe	2	
	5	8000 45062	Dado	Nut	Ecrou	Mutter	1	
	6	8000 19563	Rosetta	Washer	Rondelle	Scheibe	1	
	7	8000 31813	Disco premifrizione	Plate	Disque	Platte	1	
	8	8000 47282	Disco conduttore	Plate	Disque	Platte	7	
●		8000 63413	Disco conduttore	Plate	Disque	Platte	7	
	9	8000 38192	Disco condotto	Plate	Disque	Platte	6	
	10	8000 38438	Mozzo portadischi	Clutch hub	Moyeu porte-disque	Scheibenhalternabe	1	
	11	8000 38726	Dado	Nut	Ecrou	Mutter	1	
	12	8000 38727	Rosetta di sicurezza	Washer	Rondelle	Scheibe	1	
	13	8000 40220	Molla frizione	Spring	Ressort	Feder	6	
●		8000 63414	Molla frizione	Spring	Ressort	Feder	6	
	14	800L 35109	Assieme spingimolle	Pressure spring	Serre ressort	Druckfeder	1	
	15	8000 35106	Cuscinetto	Bearing	Roulement	Lager	1	
	16	8000 31830	Disco ritegno molle	Plate	Disque	Platte	1	
	17	8000 30820	Vite	Screw	Vis	Schraube	6	
	18	8000 31485	Cremagliera comando frizione	Rack	Crémaillère	Zahnstange	1	
	19	8000 33781	Albero comando cremagliera	Shaft	Arbre	Welle	1	
	20	8000 34087	Leva com. albero cremagliera	Lever	Levier	Lasche	1	
	21	60N10 1081	Vite	Screw	Vis	Schraube	1	
	22	8000 38389	Linguetta disco	Key	Clavette	Keil	1	
			●: Particolare del Kit di potenziamento N. 8000 63409	●: Strenghtening kit detail N. 8000 63409	●: Détail du kit de renforcement N. 8000 63409	●: Teil der Verstarkungeausrustung N. 8000 63409		

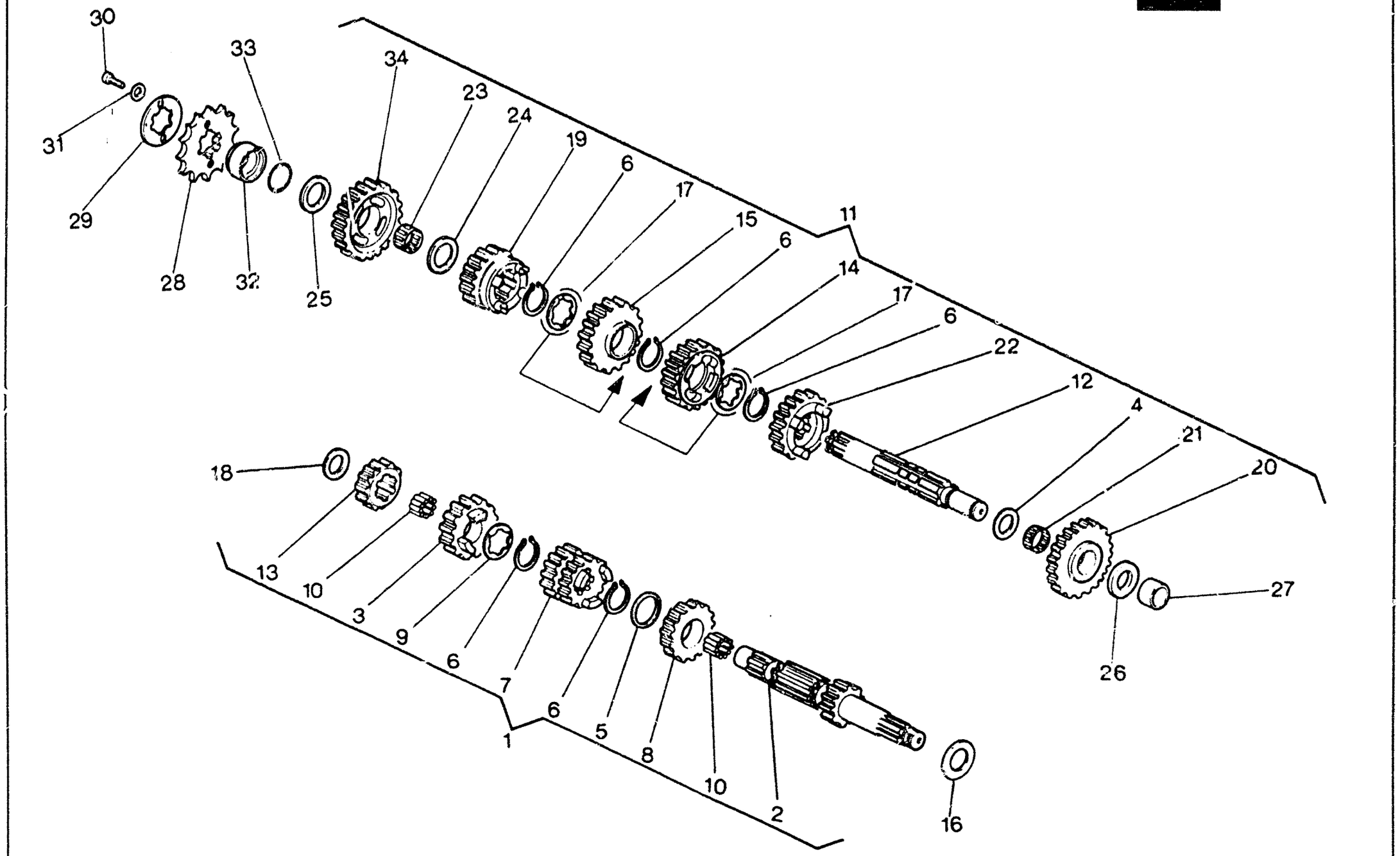
30
31
29
28
33
32
25
34
23
24
19
6
17
15
6
14
11
17
6
22
12
4
21
20
27
26
18
13
10
3
9
6
7
6
5
8
10
2
1
16

Note Notes Notes Marke	Index No. Pos. Pos	Code N. Part. No. N. Cod Best. Nr.	DENOMINAZIONE	DESCRIPTION	DESIGNATION	BEZEICHNUNG	Q.ty Q.tà Q.te M.ge	Validity Validità Validité Gültig
	1	8000 49465	Assieme albero primario	Main shaft assy	Ensemble arbre prim.	Abtriebswelle kpl.	1	
●		8000 62507	Assieme albero primario	Main shaft assy	Ensemble arbre prim.	Abtriebswelle kpl.	1	
	2	8000 39930	Albero primario Z = 13	Main shaft	Arbre primaire	Welle	1	
●		8000 62509	Albero primario Z = 14	Main shaft	Arbre primaire	Welle	1	
	3	8000 39931	Ingr. sesta vel. A.P. Z = 21	Gear, main shaft 6th	Pignon 6ème A.P.	Stirnard 6 A.W.	1	
	4	80000 6096	Rosetta di rasamento sp. 0,8 mm.	Thrust washer	Rondelle d'épaulement	Anlaufscheibe	1	
	5	8000 42548	Rosetta di rasamento sp. 1,0 mm	Thrust washer	Rondelle d'épaulement	Anlaufscheibe	1	
	6	8000 31768	Anello Seeger	Circlip	Bague d'arret	Federring	5	
	7	8000 47519	Ingranaggio scorr. A.P. terza vel. Z = 15 e quarta vel. Z = 20	Driven gear counter shaft 3rd and 4th	Engrenage conduit 3ème et 4ème	Zahnrad A.W. 3 und 4	1	
●		8000 62513	Ingranaggio scorr. AP terza vel. Z = 15 e quarta vel. z = 15	Driven gear counter shaft 3rd and 4th	Engrenage conduit 3ème et 4ème	Zahnrad 3. und 4.	1	
	8	8000 39932	Ingran. quinta vel. A.P. Z = 19	Gera counter shaft 5th	Pignon 5ème	Stirnrader 5	1	
●		8000 62516	Ingranaggio quinta vel. A.P. Z = 20	Gear, counter shaft 5th	Pignon 5ème A.S.	Stirnrad 5 N.W.	1	
	9	80A0 36430	Rosetta di rasamento sp. 1,0 mm	Thrust washer	Rondelle d'épaulement	Anlaufscheibe	1	
	10	8000 30793	Rullino	Needle roller	Rolleau	Nadelrolle	50	
	11	8000 60726	Assieme albero secondario	Counter shaft assy	Ensemble arbre secondaire	Nebenwelle kpl.	1	
●		8000 62508	Assieme albero secondario	Counter shaft assy	Ensemble arbre secondaire	Nebenwelle kpl.	1	
	12	8000 60725	Albero secondario	Counter shaft	Arbre secondaire	Nebenwelle	1	
	13	8000 39934	Ingran. 2ª vel. A.P. Z = 14	Gear cuonter shaft 2nd	Engrenage 2ème A.P.	Stirnrader 2	1	
●		8000 62511	Ingranaggio seconda vel. A.P. Z = 15	Gear, counter shaft 2nd	Engrenage 2ème	Stirnrader 2	1	
	14	8000 39937	Ingr. quarta vel. A.S. Z = 25	Gear, counter shaft 4th	Engrenage 4ème A.S.	Stirnrad 4.	1	
●		8000 62515	Ingranaggio quarta vel. A.S. Z = 18	Gear, counter shaft 4th	Engrenage 5ème	Stirnrad 5.	1	
	15	8000 47520	Ingran. terza vel. A.S. Z = 22	Gear, counter shaft 3rd	Pignon 3ème A.S.	Stirnrader 3 N.W.	1	
●		8000 62514	Ingranaggio terza vel. A.S. Z = 21	Gear, counter shaft 3rd	Engrenage 3ème	Stirnrad 3.	1	
	16		Rosetta di rasamento	Thrust washer	Rondelle d'épaulement	Anlaufscheibe	1	
		80A0 39338	Sp. 0,3 mm.					
		80B0 39338	Sp. 0,4 mm.					
		80C0 39338	Sp. 0,5 mm.					
	17		Rosetta di rasamento	Thrust washer	Rondelle d'épaulement	Anlaufscheibe	2	

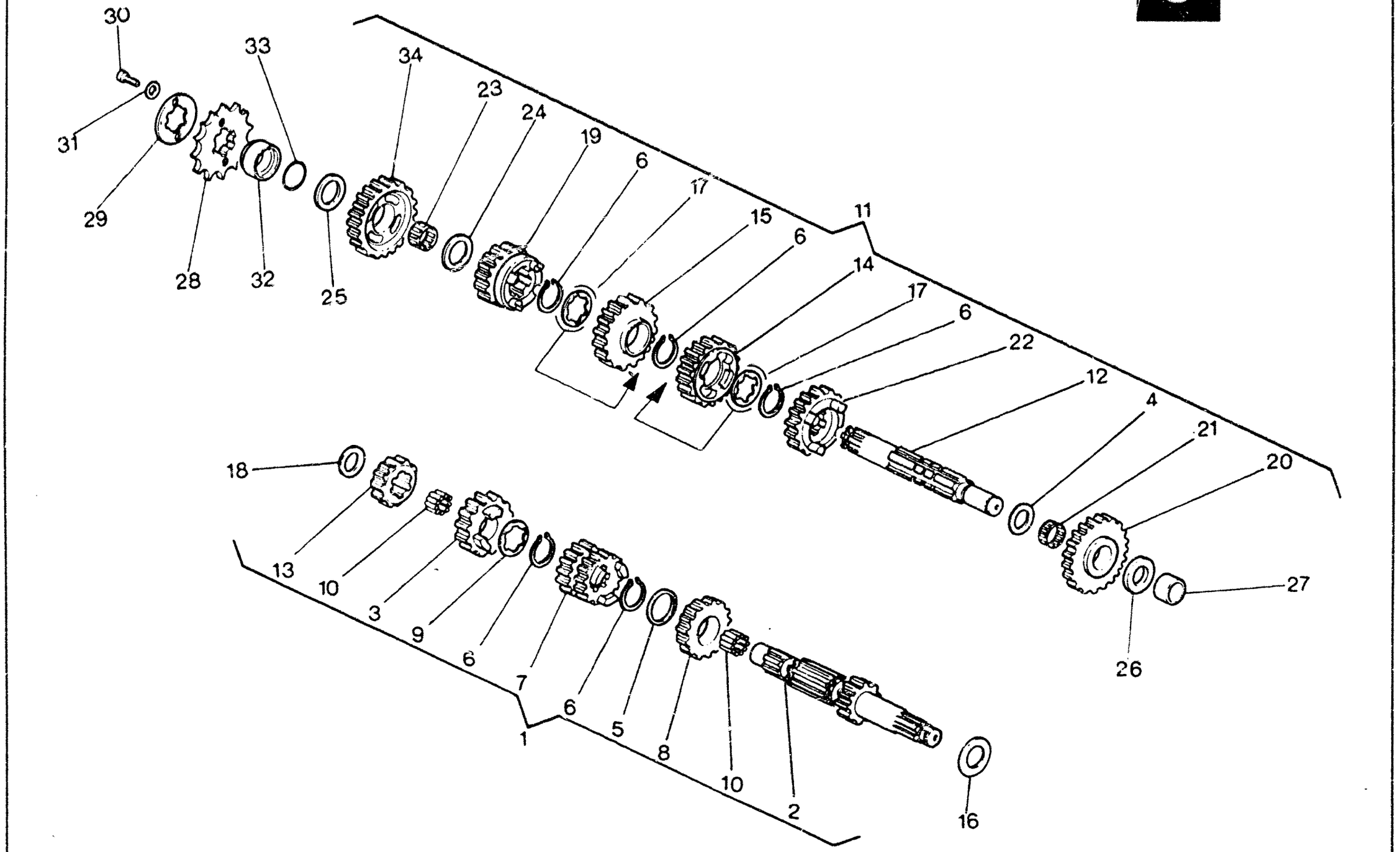
30
31
29
28
33
32
25
34
23
24
19
6
17
15
6
14
11
17
6
22
12
4
21
20
27
26
18
13
10
3
9
6
7
6
5
8
10
2
1
16

Note Notes Notes Marke	Index No. Pos. Pos.	Code N. Part. No. N. Cod. Best. Nr.	DENOMINAZIONE	DESCRIPTION	DESIGNATION	BEZEICHNUNG	[illegible]	[illegible]
		8000 36430	Sp. 0,5 mm.					
	18		Rosetta di rasamento	Thrust washer	Rondelle d'épaulement	Anlaufscheibe	1	
		80A0 38110	Sp. 0,3 mm.					
		80C0 38110	Sp. 0,8 mm.					
		80D0 38110	Sp. 0,9 mm					
		80E0 38110	Sp. 1,0 mm.					
		80F0 38110	Sp. 1,1 mm					
	19	8000 39940	Ingran. sesta vel. A.S. Z = 20	Gear counter shaft 6th	Pignon 6ème A.S.	Stirnrader 6	1	
	20	8000 40393	Ingr. prima vel. A.S. Z = 28	Gear counter shaft 1st	Pignon 1ère A.S.	Stirnrad 1	1	
●		8000 62510	Ingr. prima vel. A.S. Z = 28	Gear counter shaft 1st	Pignon 1ère A.S.	Stirnrad 1	1	
	21	8000 31773	Gabbia a rullini	Roller cage	Cage à rouleaux	Nadellager	1	
	22	8000 39939	Ingr. quinta vel. A.S. Z = 21	Gear, counter shaft 5th	Pignon 5ème A.S.	Stirnrad 5	1	
●		8000 62517	Ingranaggio quinta vel. A.S. Z = 21	Gear, counter shaft 5th	Engrenage 5ème	Stirnrad 5	1	
	23	8000 36459	Gabbia a rullini	Roller cage	Cage à rouleaux	Nadellager	1	
	24	80C00 7989	Rosetta di rasamento sp. 0,5 mm.	Thrust washer	Rondelle d'épaulement	Anlaufscheibe	1	
	25		Rosetta di rasamento	Thrust washer	Rondelle d'épaulement	Anlaufscheibe	1	
		80A00 7989	Sp. 0,3 mm.					
●		80C00 7989	Sp. 0,5 mm.					
		80F00 7989	Sp. 0,8 mm.					
		80H00 7989	Sp. 1,0 mm.					
	26		Rosetta di rasamento	Thrust washer	Rondelle d'épaulement	Anlaufscheibe	1	
		80A0 28055	Sp. 0,3 mm.					
		80C0 28055	Sp. 0,8 mm.					
		80D0 28055	Sp. 1,0 mm.					
	27	8000 36441	Anello int. per cuscin. a rullini	Inner spacer needle bearing	Bague	Ring	1	
	28	8000 60728	Pignone uscita cambio Z = 12 (di serie)	Drive sprocket (standard)	Pignon (en série)	Ritzel (Hintereinander)	1	
★		8000 60729	Pignone uscita cambio Z = 13	Drive sprocket	Pignon	Ritzel	1	
	29	8000 31743	Piastrina	Plate	Plaque	Platte	1	

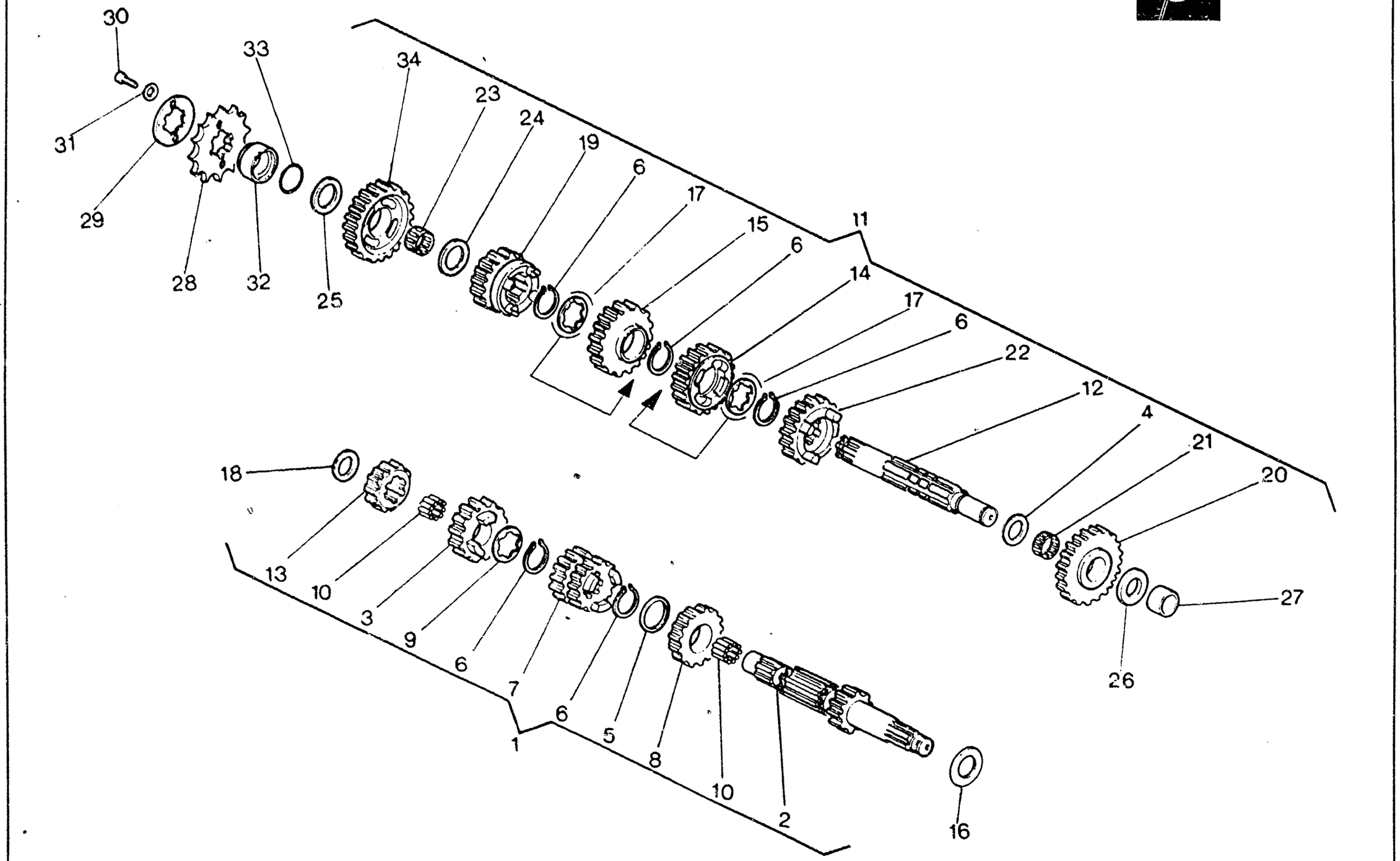
30
31
29
28
33
32
25
34
23
24
19
6
17
15
6
11
14
17
6
22
12
4
21
20
27
26
18
13
10
3
9
6
7
6
5
8
10
2
1
16

Note Notes Notes Marke	Index No. Pos. Pos.	Code N. Part. No. N. Cod Best. Nr.	DENOMINAZIONE	DESCRIPTION	DESIGNATION	BEZEICHNUNG	Q.ty Q.tà Q.te M.ge	Validity Validità Validité Gültig
	30	60N10 2482	Vite	Screw	Vis	Schraube	2	
	31	60N1 15503	Rosetta piana	Flat washer	Rondelle	Scheibe	2	
	32	8000 31744	Distanziale	Spacer	Entretoise	Distanzstuck	1	
	33	8000 19789	Anello OR	«O» Ring	Joint «OR»	«O» Ring	1	
	34	8000 39936	Ingran. seconda vel. A.S. Z = 25	Gear, counter shaft 2nd	Pignon 2ème A.S.	Stirnrader 2 N.W.	1	
●		8000 62512	Ingran. seconda vel. A.S. Z = 25	Gear, counter shaft 2nd	Pignon 2ème A.S.	Stirnrader 2 N.W.	1	
			★ : A richiesta	★ : Optional	★ : Sur demande	★ : Auf Anfrage		
			● : Particolare del Kit di potenziamento	● : Strenghtening kit detail	● : Détail du kit de renforcement	● : Teil der Verstarkungeausrustung		

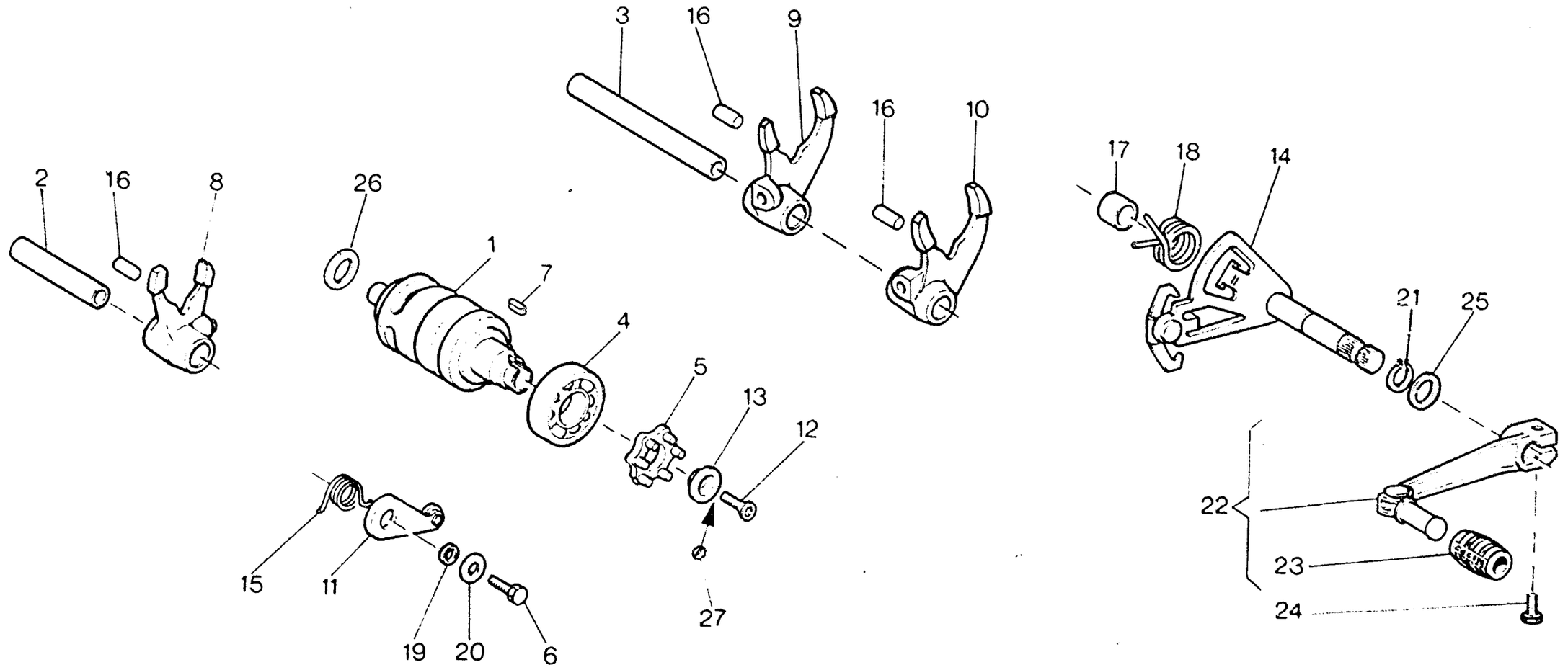
2
16
8
26
1
7
4
3
16
9
16
10
17
18
14
21
25
5
13
12
22
23
24
15
11
19
20
6
27

COMANDO CAMBIO - SHIFTER
COMMANDE DE VITESSE - GANGSCHALTUNG

TAVOLA DRAWING TABLE BILD **10** — WMX 125/89 CROSS

Note Notes Notes Marke	Index No. Pos. Pos.	Code N. Part. No. N. Cod Best. Nr.	DENOMINAZIONE	DESCRIPTION	DESIGNATION	BEZEICHNUNG	Q.ty Q.tà Q.te M.ge	Validity Validità Validité Gültig
	1	80000 4108	Albero comando forcelle	Driving shaft gearbox forks	Arbre comm. fourches trans.	Antriebswelle Schaltgabel	1	
	2	8000 38712	Perno forcella 5ª e 6ª vel.	Pin 5th, 6th	Pivot 5ème, 6ème	Stift 5, 6	1	
	3	8000 38711	Perno force. 1ª,2ª,3ª,4ªvel.	Pin 1st, 2nd, 3rd, 4th	Pivot 1ème, 2ème, 3ème, 4ème	Stift 1, 2, 3, 4	1	
	4	8000 17040	Cuscinetto	Bearing	Roulement	Lager	1	
	5	8000 38706	Rocchetto	Coil	Rochet	Spule	1	
	6	60N10 1079	Vite	Screw	Vis	Schraube	1	
	7	8000 38707	Linguetta ritegno rocchetto	Feather	Languette	Feder	1	
	8	8000 36461	Forcella com. ingr. quinta e sesta vel.	Fork, 5th and 6th	Fourchette 5ème et 6ème	Gabel 5, 6	1	
	9	8000 36463	Forcella com. ingr. seconda e terza vel.	Fork, 2nd and 3rd	Fourchette 2ème et 3ème	Gabel 2, 3	1	
	10	8000 36462	Forcella com. ingr. prima e quarta vel.	Fork 1st and 4th	Fourchette 1ème et 4ème	Gabel 1, 4	1	
	11	8000 38721	Saltarello fissa marce	Pawl	Cliquet	Sturmhaken	1	
	12	8000 47496	Vite	Screw	Vis	Schraube	1	
	13	8000 38708	Rondella	Washer	Rondelle	Scheibe	1	
	14	8000 38713	Ass. selettore	Shifter	Selecteur	Schaltwelle	1	
	15	8000 57789	Molla	Spring	Ressort	Feder	1	
	16	8000 38728	Rullo	Roll	Roulement	Spurrolle	3	
	17	8000 46226	Distanziale	Spacer	Entretoise	Distanzstuck	1	
	18	8000 46225	Molla selettore	Spring	Ressort	Feder	1	
	19	8000 42487	Distanziale	Spacer	Entretoise	Distanzstuck	1	
	20	80000 2709	Rosetta piana	Flat washer	Rondelle	Scheibe	1	
	21	60N2 21202	Anello elastico	Elastic ring	Bague élastique	Elastischer Ring	1	
	22	8000 61103	Assieme leva comando cambio	Crank lever assy	Levier compl.	Hebel kpl.	1	
	23	8000 29861	Manicotto	Rubber	Manchon	Gummimuffe	1	
	24	60N10 1081	Vite	Screw	Vis	Schraube	1	
	25	80E00 1261	Rosetta	Washer	Rondelle	Scheibe	1	
	26		Rosetta di rasamento	Thrust washer	Rondelle d'épaulement	Anlaufscheibe	1	
		80A00 1261	Sp. 0,2 mm.					
		80B00 1261	Sp. 0,3 mm.					
		80C00 1261	Sp. 0,5 mm.					
		80D00 1261	Sp. 0,8 mm.					
		80E00 1261	Sp. 1,0 mm.					
	27	8000 47160	Rosetta elastica	Spring washer	Rondelle élastique	Federscheibe	1	

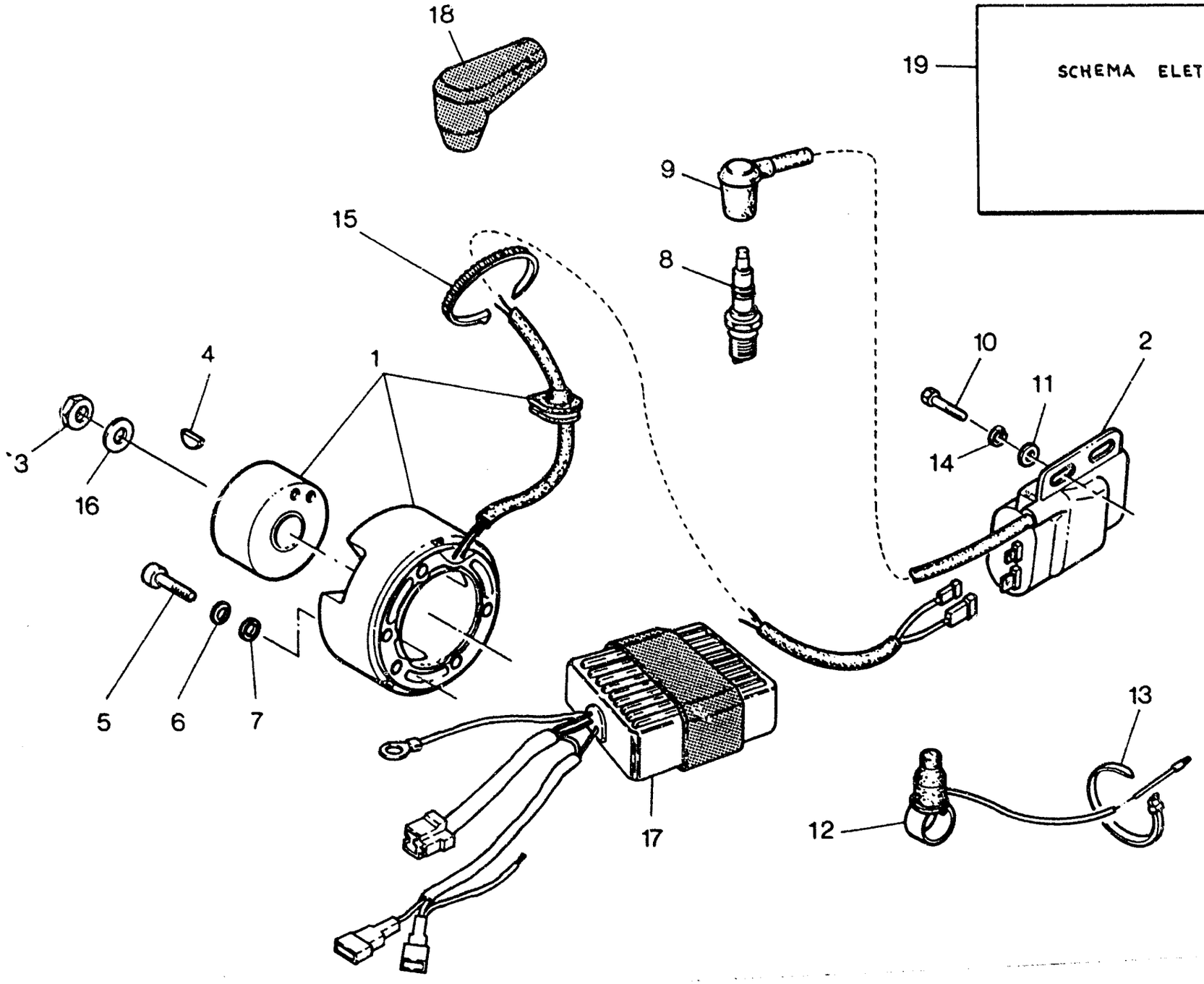
18
19
SCHEMA ELETTRICO
9
15
8
4
1
10
2
11
3
16
14
5
6
7
17
13
12

PARTE ELETTRICA - IGNITION SYSTEM
PARTIES ELECTRIQUES - ELEKTRISCHE TEILE

TAVOLA / DRAWING / TABLE / BILD **11** — WMX 125/89 CROSS

Note Notes Notes Marke	Index No. Pos. Pos.	Code N. Part. No. N. Cod Best. Nr.	DENOMINAZIONE	DESCRIPTION	DESIGNATION	BEZEICHNUNG	Q.ty Q.tà Q.te M.ge	Validity Validità Validité Gültig
	1	8000 39900	Volano elettronico compl.	Electronic fly wheel assy	Volant électronique compl.	Schwungmagnetzunder kpl.	1	
●		8000 63404	Volano elettronico compl.	Electronic fly wheel assy	Volant électronique compl.	Schwungmagnetzunder kpl.	1	
	2	8000 48962	Bobina - centralina	Spark coil - ignition module	Bobine - centraline	Spule - Zentralsteuerung	1	
●		8000 63405	Bobina - centralina	Spark coil - ignition module	Bobine - centraline	Spule - Zentralsteuerung	1	
	3	8000 32215	Dado fiss. rotore	Nut	Ecrou	Mutter	1	
	4	60N0 21002	Linguetta americana	Woodruff key	Clavette	Keil	1	
	5	60N10 2487	Vite	Screw	Vis	Schraube	3	
	6	60N1 15766	Rosetta elastica	Spring washer	Rondelle élastique	Federscheibe	3	
	7	60N1 15503	Rosetta piana	Flat washer	Rondelle	Scheibe	2	
★	8	8000 57447	Candela NGK	Spark plug	Bougie	Zundung kerze	1	
★		8000 44314	Candela CHAMPION	Spark plug	Bougie	Zundung kerze	1	
	9	8000 23158	Pipetta candela	Spark plug cap	Capouchon bougie	Kappe	1	
	10	60N10 1079	Vite	Screw	Vis	Schraube	2	
	11	80000 2709	Rosetta piana	Flat washer	Rondelle	Scheibe	2	
	12	8000 46383	Pulsante arresto motore	Stop button	Bouton d'arret	Druckknopfsperre	1	
	13	8000 21810	Fascetta	Clamp	Collier	Schelle	2	
	14	60N1 15536	Rosetta elastica	Spring washer	Rondelle élastique	Federscheibe	2	
	15	8000 21811	Fascetta	Clamp	Collier	Schelle	4	
	16	8000 19563	Rosetta	Washer	Rondelle	Scheibe	1	
●	17	8000 63412	Modulo memoria digitale	Digital storage module	Module de mémiore digitale	Digitaler Speichermodul	1	
●	18	8000 63407	Cappuccio candela schermato	Sparck plug screened cap	Capuchon de bougie blindé	Kapper del abgeschmierten Zundkerze	1	
●	19	8000 63408	Schema montaggio impianto elettrico	Electric system assembling diagram	Schéma d'assemblage de l'install.électr.	Montageplan der Elektroanlage	1	
			★: In alternativa	★: In alternative	★: En alternative	★: Die Auswahl		
			●: Particolare del Kit di potenziamento N. 8000 63409	●: Strenghtening kit detail N. 8000 63409	●: Détail du kit de renforcement N. 8000 63409	●: Teil der Verstarkungeausrustung N. 8000 63409		

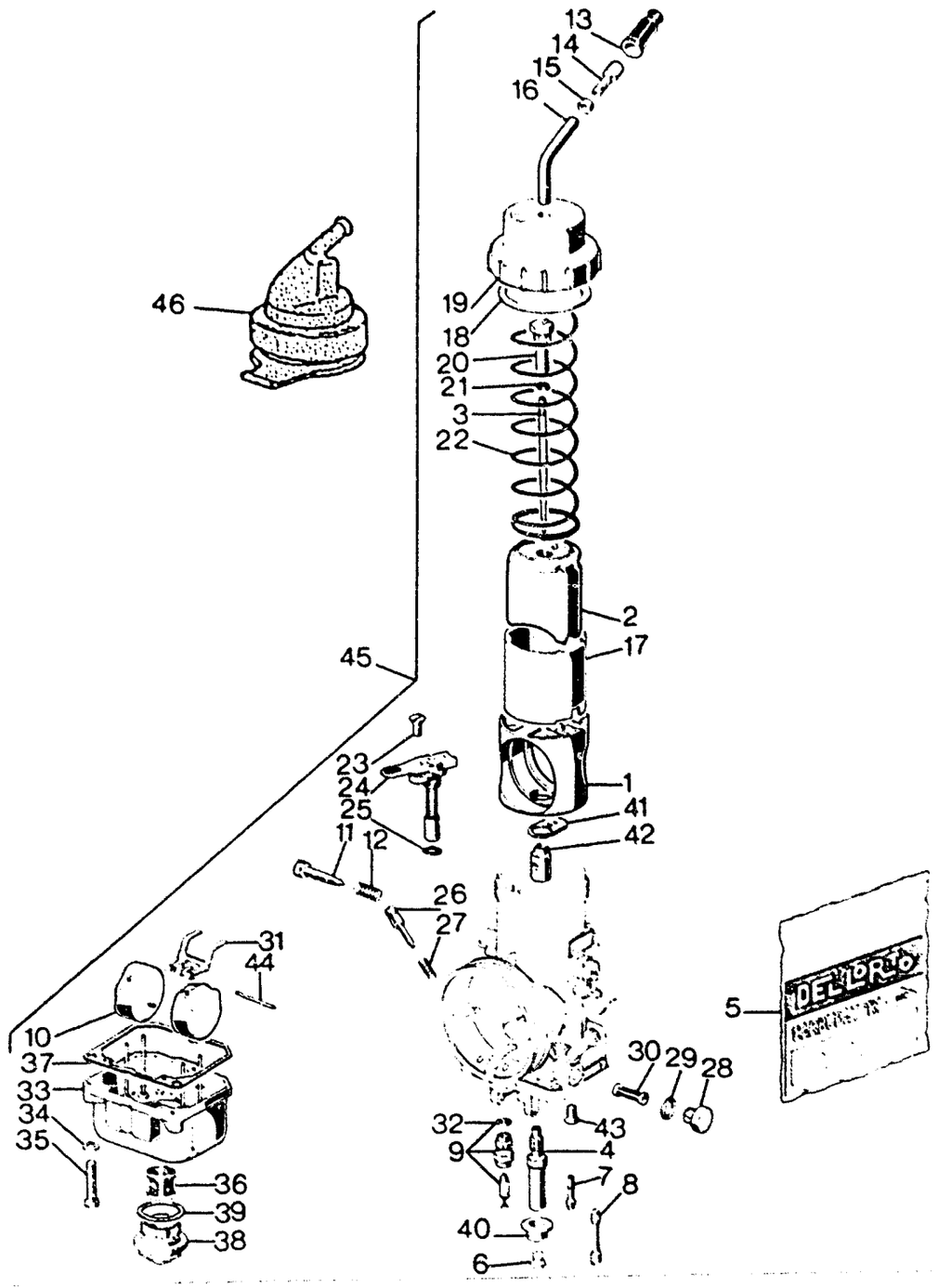
13
14
15
16
46
19
18
20
21
3
22
45
2
17
23
24
25
1
41
11
12
42
26
27
31
44
5
10
37
33
34
35
30
29
28
32
43
9
4
36
39
38
8
40
6

CARBURATORE - CARBURETOR
CARBURATEUR - VERGASER

TAVOLA DRAWING TABLE BILD **12** — **WMX 125/89 CROSS**

Note Notes Notes Marke	Index No. Pos. Pos.	Code N. Part. No. N. Cod Best. Nr.	DENOMINAZIONE	DESCRIPTION	DESIGNATION	BEZEICHNUNG	Q.ty Q.tà Q.te M.ge	Validity Validità Validité Gültig
	1	8000 63356	Diffusore	Diffuser	Diffuseur	Diffusor	1	
	2	80B0 63303	Valvola gas da 35	Throttle valve	Soupape gaz	Gasschieber	1	
★ ★		8000 63303	Valvola gas da 30	Throttle valve	Soupape gaz	Gasschieber	1	
	3	8000 27910	Spillo conico K49	Needle valve	Epingle	Nadeleinsate	1	
	4	8000 58144	Polverizzatore DQ 264	Nozzle	Pulvérisateur	Duse	1	
★		80A0 58144	Polverizzatore DQ 266	Nozzle	Pulvérisateur	Duse	1	
	5	8000 63363	Busta guarnizioni	Gasket set	Enveloppe du joints	Reparaturendichtungsatz	1	
	6	8FA0 12041	Getto max 192	Idling jet	Gicleur	Vergaserduse	1	
★		8EA0 12041	Getto max 195	Idling jet	Gicleur	Vergaserduse	1	
★		8GA0 12041	Getto max 198	Idling jet	Gicleur	Vergaserduse	1	
★		8AQ0 12041	Getto max 200	Idling jet	Gicleur max.	Vergaserduse	1	
★		8AR0 12041	Getto max 205	Idling jet	Gicleur	Vergaserduse	1	
	7	80A0 63304	Getto minimo 48	Low speed	Gicleur ralenti	Leerlaufduse	1	
★		8000 63304	Getto minimo 45	idling jet	Gicleur ralenti	Leerlaufduse	1	
	8	8000 50490	Getto avviamento da 60	Idling jet	Gicleur	Vergaserduse	1	
	9	8000 50491	Valvola a spillo	Float valve	Pointeau du flotteur	Schwimmernadelventil	1	
	10	80A0 29665	Galleggiante g 4,5	Float	Flotteur	Schwimmer	2	
	11	8000 63357	Vite regol. valvola gas	Screw	Vis	Schraube	1	
	12	8000 63358	Molla	Spring	Ressort	Feder	1	
	13	8000 58660	Cappuccio	Cap	Capouchon	Kappe	1	
	14	8000 51986	Vite	Screw	Vis	Schraube	1	
	15	80000 4104	Dado	Nut	Ecrou	Mutter	1	
	16	8000 57401	Tubetto deviatore	Tube	Tuyau	Rohr	1	
	17	8000 63362	Guida valvola gas	Valve guide	Guide soupape	Ventilfurung	1	
	18	O	Guarnizione	Gasket	Joint	Dichtung	1	
	19	8000 63359	Coperchio	Cover	Couvercle	Deckel	1	
	20	8000 50466	Nipplo	Nipple	Nipple	Nippel	1	
	21	8000 35353	Fermaglio	Retainer	Arret	Aufhalter	1	
	22	8000 50467	Molla	Spring	Ressort	Feder	1	
	23	8000 50468	Vite	Screw	Vis	Schraube	1	
	24	8000 50469	Dispositivo avviamento	Starting device	Dispositif de démarrage	Startvorrichtung	1	
	25	O	Guarnizione	Gasket	Joint	Dichtung	1	

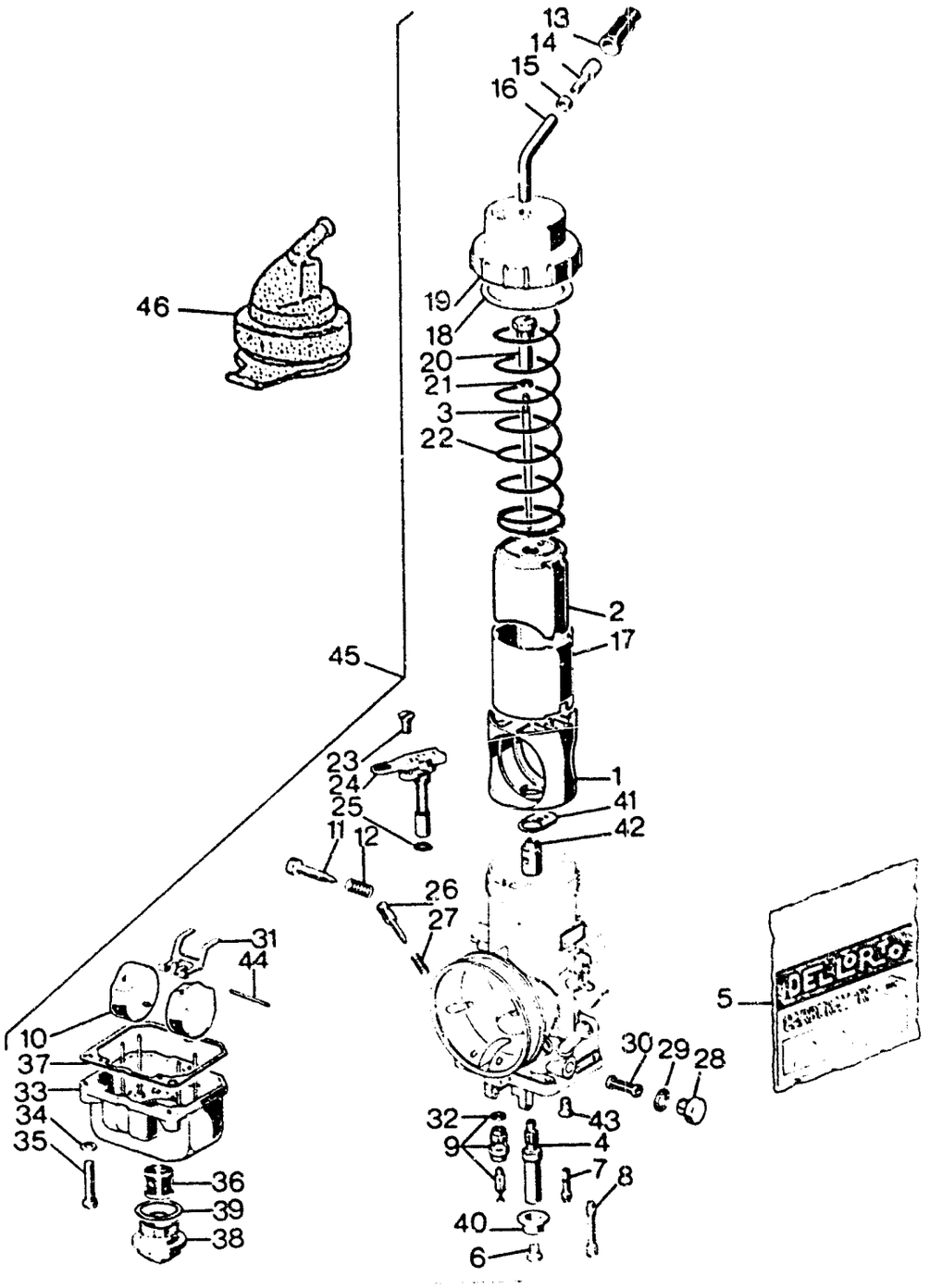
13
14
15
16
46
19
18
20
21
3
22
45
2
17
23
24
25
1
41
11
12
42
26
27
31
44
5
10
37
33
34
35
30
29
28
32
43
9
4
7
8
36
39
40
38
6

Note Notes Notes Marke	Index No. Pos Pos	Code N. Part. No. N. Cod Best. Nr.	DENOMINAZIONE	DESCRIPTION	DESIGNATION	BEZEICHNUNG	Q.ty Q.tà Q.te M.ge	Validity Validità Validité Gültig
	26	8000 50471	Vite regolazione aria	Screw	Vis	Schraube	1	
	27	8000 50472	Molla	Spring	Ressort	Feder	1	
	28	8000 50473	Tappo	Plug	Bouchon	Verschluss	1	
	29	O	Guarnizione	Gasket	Joint	Dichtung	1	
	30	8000 50475	Filtro benzina	Fuel filter	Filtre essence	Benzinfilter	1	
	31	8000 50476	Bilanciere	Compensator	Balancier	Hebel	1	
	32	O	Guarnizione	Gasket	Joint	Dichtung	1	
	33	8000 63360	Vaschetta	Chamber	Cuvette	Schwimmerkammer	1	
	34	8000 50482	Rondella elastica	Spring washer	Rondelle élastique	Federscheibe	2	
	35	8000 50483	Vite	Screw	Vis	Schraube	2	
	36	8000 58738	Filtro benzina	Fuel filter	Filtre essence	Benzinfilter	1	
	37	O	Guarnizione	Gasket	Joint	Dichtung	1	
	38	8000 63361	Tappo	Plug	Bouchon	Verschluss	1	
	39	O	Guarnizione	Gasket	Joint	Dichtung	1	
	40	8000 59760	Fondello	End plate	Couvercle	Endscheibe	1	
	41	O	Guarnizione	Gasket	Joint	Dichtung	1	
	42	8000 58672	Ugello polverizzatore	Spry nozzle	Buse atomiseur	Einspritzduse	1	
	43	8000 58671	Vite	Screw	Vis	Schraube	2	
	44	8000 50478	Perno	Pin	Pivot	Stift	1	
	45	8000 61080	Carburatore completo	Carburettor assy	Carburateur compl.	Vergaser kpl.	1	
	46	8000 57370	Cappuccio	Cap	Capouchon	Kappe	1	
			O: Contenuto nella busta guarnizioni N° 5	O: It's contained in the gasket set 5	O: Contenu entre l'enveloppe du joints 5	O: In den reparaturenbichtung satz 5		
			★: In dotazione	Series kit	En dotation	Ausruestung		
			★★: A richiesta	Optional	Sur demande	Auf Anfrage		

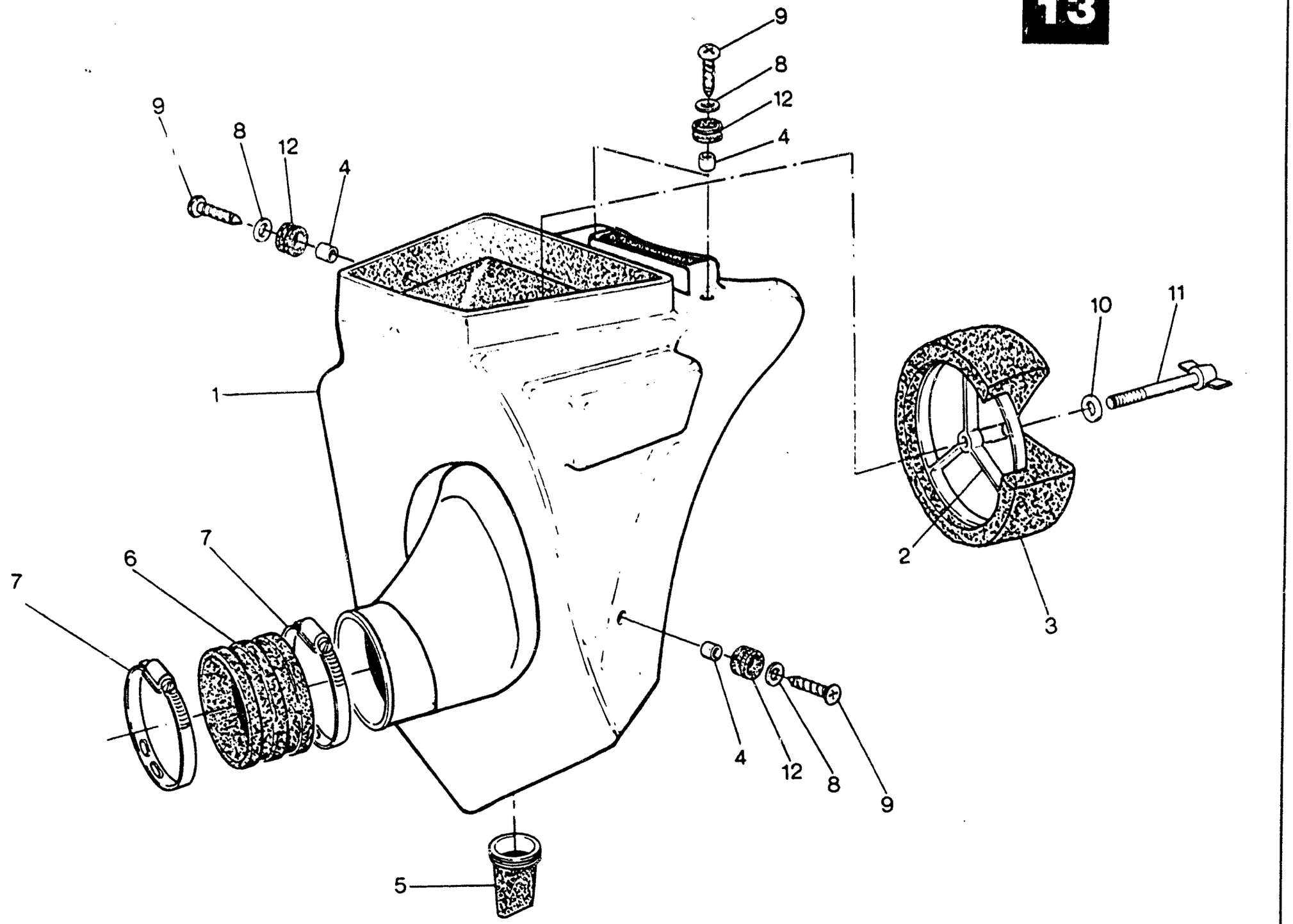
9
8
12
4
1
10
11
2
3
7
6
7
5
4
12
8
9

ASPIRAZIONE E FILTRO ARIA - AIR BOX AND FILTER
ASPIRATION ET FILTRE - ANSAUGEN UND FILTER

TAVOLA DRAWING TABLE BILD **13** — WMX 125/89 CROSS

Note Notes Notes Marke	Index No. Pos. Pos.	Code N. Part. No. N. Cod Best. Nr.	DENOMINAZIONE	DESCRIPTION	DESIGNATION	BEZEICHNUNG	Q.ty Q.tà Q.te M.ge	Validity Validità Validité Gültig
	1	8000 52183	Scatola filtro	Air filter box	Boîte pour filtre	Filterkasten	1	
	2	8000 37622	Gabbia filtro	Cleaner cage	Cage pour filtre	Filterkafig	1	
	3	8000 44091	Filtro aria	Air filter	Filtre à air	Luftfilter	1	
	4	8000 37632	Distanziale	Spacer	Entretoise	Distanzstuck	4	
	5	8000 48971	Valvola scarico	Exhaust valve	Soupape échappement	Auslass-Ventil	1	
	6	8000 58719	Manicotto	Rubber	Manchon	Gummimuffe	1	
	7	8000 37906	Fascetta	Clamp	Collier	Schelle	2	
	8	60N1 15548	Rondella piana	Washer	Rondelle	Unterlegscheibe	4	
	9	8000 37746	Vite	Screw	Vis	Schraube	4	
	10	60N1 15549	Rosetta piana	Flat washer	Rondelle	Scheibe	1	
	11	8000 37947	Vite	Screw	Vis	Schraube	1	
	12	8000 18048	Antivibrante	Damper bushing	Element antivibrant	Vibrierschatzelement	4	

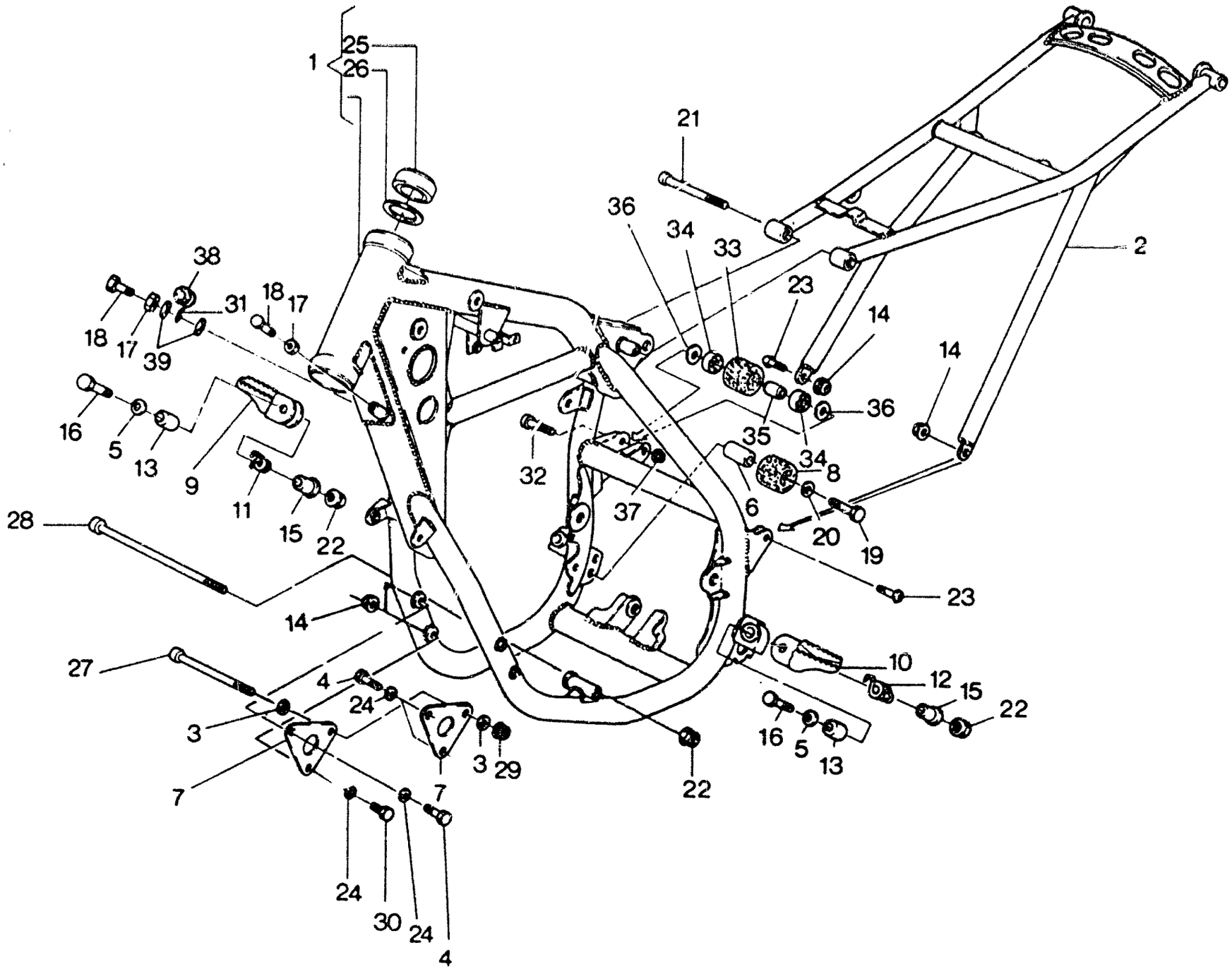
1
25
26
21
36
34
33
2
38
18
17
31
18
17
39
23
14
14
16
5
13
9
11
15
22
32
37
35
34
8
36
6
20
19
23
28
14
27
4
24
3
7
3
29
7
22
10
12
15
22
16
5
13
24
30
24
4

TELAIO - FRAME ASSEMBLY
CHASSIS - RAHMEN

TAVOLA DRAWING TABLE BILD **14**

WMX 125/89 CROSS

Note Notes Noten Merke	Index No Pos. Pos	Code N. Part. No. N. Cod Best. Nr.	DENOMINAZIONE	DESCRIPTION	DESIGNATION	BEZEICHNUNG	Q.ty Q.tà Q.te M ge	Validity Validità Validité Gültig
	1	8000 60611	Parte ant.telaio compl.di cusc.n. sterzo	Frame front side assy	Chassis av. compl.	Vorterfahrgestell kpl.	1	
	2	800L 60658	Parte posteriore telaio	Rear frame side	Chassis arrière	Hinterfahrgestell	1	
	3	80000 1911	Rosetta	Washer	Rondelle	Scheibe	2	
	4	8000 62977	Vite	Screw	Vis	Schraube	3	
	5	60N1 15506	Rosetta piana	Flat washer	Rondelle	Scheibe	2	
	6	8000 43947	Distanziale	Spacer	Entretoise	Distanzstuck	1	
	7	8000 60026	Piastra anteriore fissaggio motore	Engine front plate	Plaquette avant	Vorterplatte	2	
	8	8000 43946	Rullo	Roll	Roulement	Spurrolle	2	
	9	800L 59406	Pedana destra	R. foot rest	Repos-pied D	Fussraste R.	1	
	10	800L 59403	Pedana sinistra	L. foot rest	Repos-pied G.	Fussraste L.	1	
	11	8000 48533	Molla destra	R. spring	Ressort D.	R. Feder	1	
	12	8000 48534	Molla sinistra	L. spring	Ressort G.	L. Feder	1	
	13	8000 43496	Distanziale	Spacer	Entretoise	Distanzstuck	2	
	14	8000 40719	Dado	Nut	Ecrou	Mutter	2	
	15	8000 48535	Bussola	Bushing	Douille	Buchse	2	
	16	60N10 1153	Vite	Screw	Vis	Schraube	2	
	17	60N1 15064	Dado	Nut	Ecrou	Mutter	2	
	18	60N10 1140	Vite	Screw	Vis	Schraube	2	
	19	60N10 1152	Vite	Screw	Vis	Schraube	1	
	20	80000 1676	Rosetta piana	Flat washer	Rondelle	Scheibe	1	
	21	60N10 2569	Vite	Screw	Vis	Schraube	1	
	22	8000 40720	Dado	Nut	Ecrou	Mutter	4	
	23	8000 60903	Vite	Screw	Vis	Schraube	2	
	24	8000 60886	Rosetta piana	Flat washer	Rondelle	Scheibe	4	
	25	8000 27142*	Cuscinetto sterzo	Bearing	Roulement	Lager	2	
		8000 54360*	Cuscinetto sterzo	Bearing	Roulement	Lager	2	
	26	8000 27143	Rosetta	Washer	Rondelle	Scheibe	2	
	27	8000 60899	Perno anteriore fiss. motore	Front pin	Pivot avant	Vorterstift	1	
	28	8000 60900	Perno inferiore fiss. motore	Lower pin	Pivot inferieur	Unterstift	1	
	29	8000 45498	Dado	Nut	Ecrou	Mutter	1	
	30	8000 62978	Vite	Screw	Vis	Schraube	1	
	31	8000 60749	Asola	Buttonhole	Asole	Ose	1	

14 TAVOLA - DRAWING TABLE - BILD

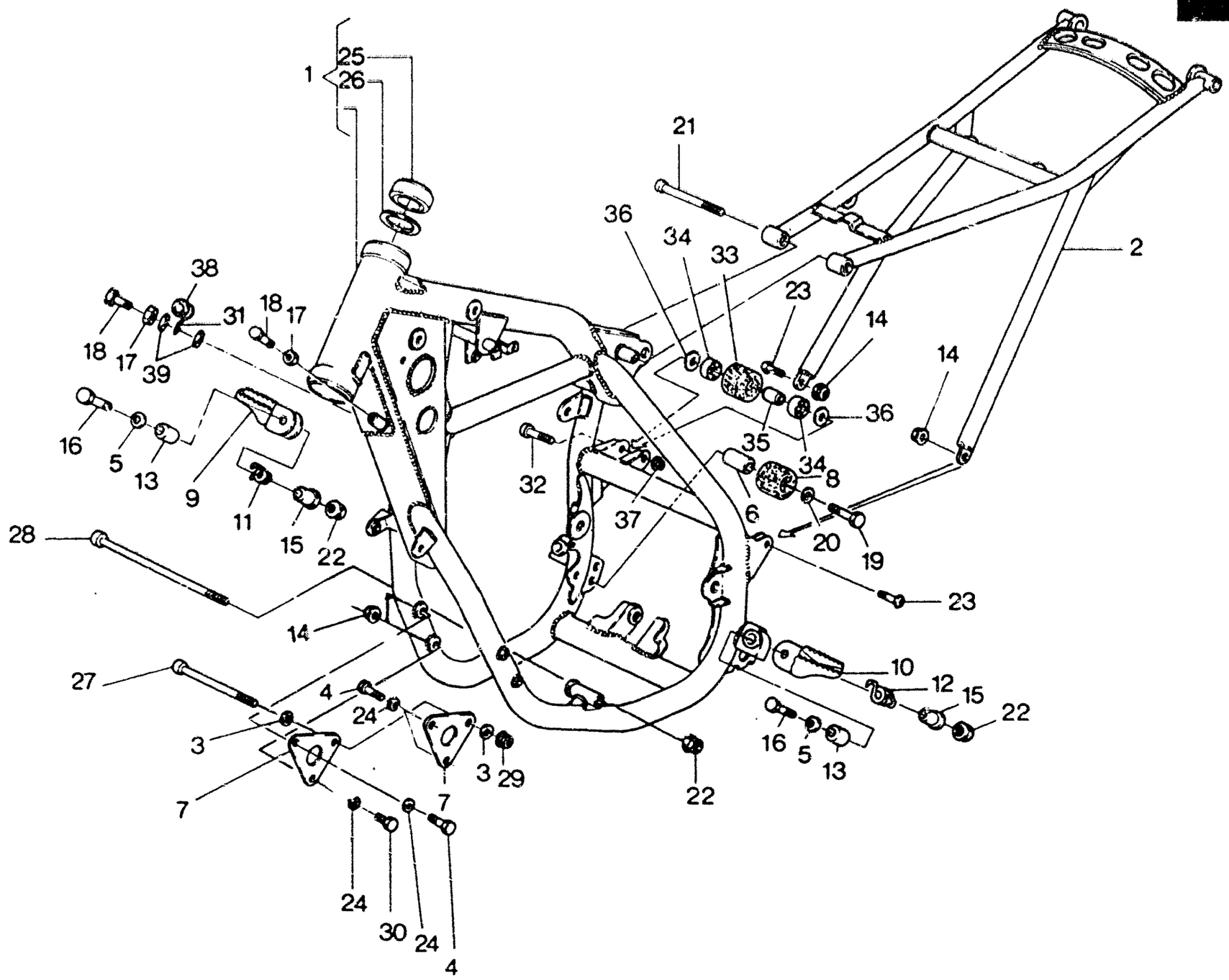

Note Notes Notes Marke	Index No. Pos. Pos.	Code N. Part. No. N. Cod. Best. Nr.	DENOMINAZIONE	DESCRIPTION	DESIGNATION	BEZEICHNUNG	Q.ty Q.ta Q.te Mgk	Validity Validità Validité Gültig
	32	60N10 2560	Vite	Screw	Vis	Schraube	1	
	33	8000 59433	Rullo superiore	Roll	Roulement	Spurrolle	1	
	34	8000 63312	Cuscinetto	Bearing	Roulement	Lager	2	
	35	8000 59434	Distanziale	Spacer	Entretoise	Distanzstuck	1	
	36	8000 59487	Rosetta piana	Flat washer	Rondelle	Scheibe	2	
	37	8000 40720	Dado	Nut	Ecrou	Mutter	1	
	38	8000 18048	Passacavo frizione	Grommet	Guide-cable	Kabelfuhrung	1	
	39	60N1 15506	Rosetta piana	Flat washer	Rondelle	Scheibe	2	
			•: In alternativa	•: In alternative	•: En alternative	•: Die Auswahl		

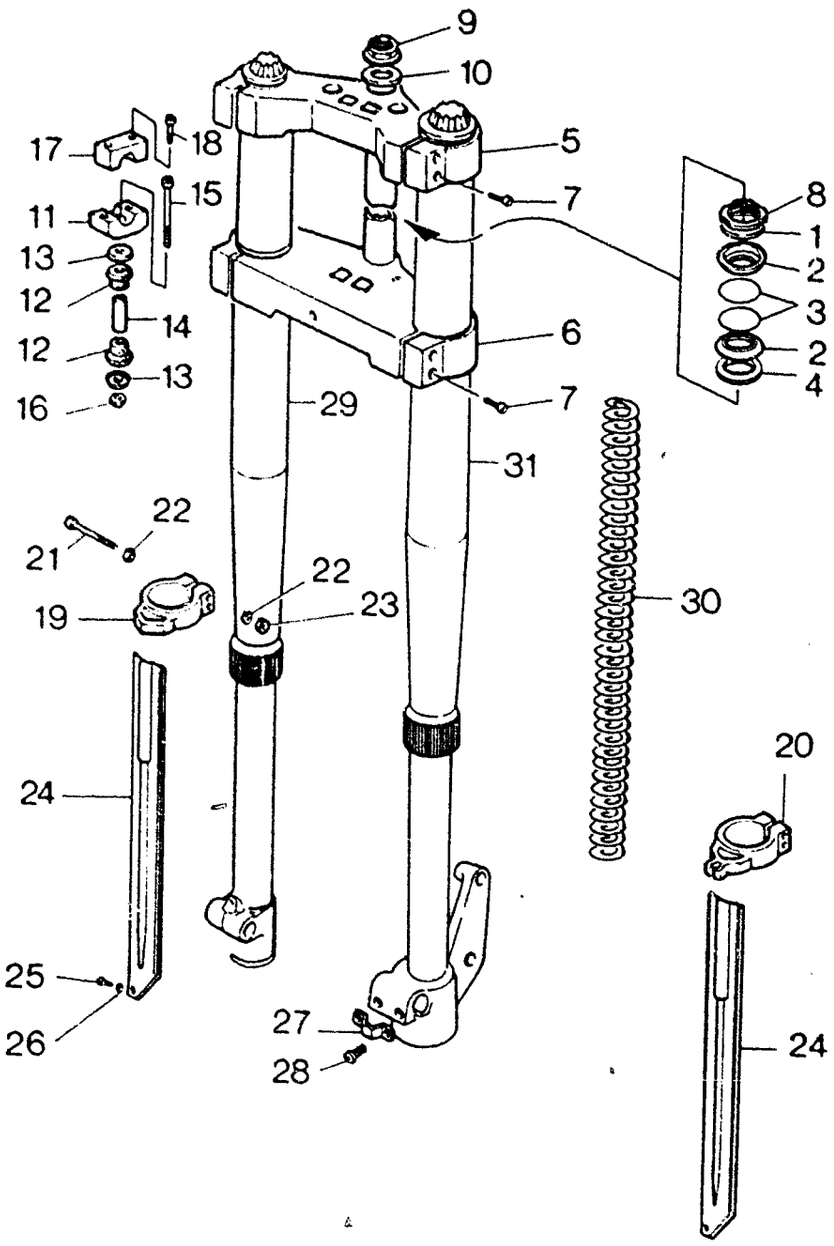
9
10
17
18
5
7
11
15
8
1
13
2
12
3
14
6
12
2
13
4
16
7
29
31
22
21
22
23
19
30
20
24
24
25
26
27
28

SOSPENSIONE ANTERIORE - FRONT FORK ASSEMBLY
SUSPENSION AVANT - VORDERTELESKOPGABEL

TAVOLA DRAWING TABLE BILD **15** — WMX 125/89 CROSS

Note Notes Notes Marke	Index No. Pos. Pos.	Code N. Part. No. N. Cod Best. Nr.	DENOMINAZIONE	DESCRIPTION	DESIGNATION	BEZEICHNUNG	Q.ty Q.tà Q.te M.ge	Validity Validità Validité Gültig
	1	8000 15397	Rosetta di rasamento	Thrust washer	Rondelle d'épaulement	Anlaufscheibe	1	
	2	8000 29116	Fondello	End plate	Couvercle	Endscheibe	2	
	3	8000 60242	Anello OR	«O» Ring	Joint «OR»	«O» Ring	2	
	4	80000 4646	Rosetta piana	Flat washer	Rondelle	Scheibe	1	
	5	8000 57584	Testa di sterzo	Upper bracket	Tete barre de direction	Gabelbrucke	1	
	6	8000 57587	Base di sterzo con perno	Stem bracket with pin	Poute de fourche avec pivot	Gabelbrucke mit Bolzen	1	
	7	60N10 2558	Vite	Screw	Vis	Schraube	8	
	8	8000 53153	Ghiera reg. cuscinetti	Grooved nut	Ecrou rainure	Nutmutter	1	
	9	8000 37961	Tappo	Plug	Bouchon	Verschluss	1	
	10	8000 31123	Rosetta piana	Flat washer	Rondelle	Scheibe	1	
	11	8000 53150	Mozzetto inferiore	Lower clamp	Eton inferieur	Unter klamme	2	
	12	8000 60233	Gommino	Rubber	Caoutchouc	Gummistuck	4	
	13	8000 60234	Rosetta piana	Flat washer	Rondelle	Scheibe	4	
	14	8000 53155	Distanziale	Spacer	Entretoise	Distanzstuck	2	
	15	8000 53157	Vite	Screw	Vis	Schraube	2	
	16	60N1 15197	Dado	Nut	Ecrou	Mutter	2	
	17	8000 53151	Mozzetto superiore	Upper clamp	Eton superieur	Uber klamme	2	
	18	60N10 2556	Vite	Screw	Vis	Schraube	4	
	19	80B0 56003	Guida protezione destra	R. guide	Guide D.	Dichtung R.	1	
	20	80B0 56004	Guida protezione sinistra	L. guide	Guide G.	Dichtung R.	1	
	21	60N10 1061	Vite	Screw	Vis	Schraube	4	
	22	60N1 15503	Rosetta piana	Flat washer	Rondelle	Scheibe	4	
	23	60N1 15192	Dado	Nut	Ecrou	Mutter	4	
	24	80B0 56005	Protezione steli	Guard	Protection	Schutz	2	
	25	60N10 3209	Vite	Screw	Vis	Schraube	2	
	26	60N1 15503	Rosetta piana	Flat washer	Rondelle	Scheibe	2	
	27	8000 54397	Piastrina	Plate	Plaque	Platte	1	
	28	60N10 2510	Vite	Screw	Vis	Schraube	2	
	29	8000 60306	Gamba destra completa	R. fork assy	Fourche compl. D.	Telegabel kpl. R.	1	
	30	8000 63687	Molla	Spring	Ressort	Feder	2	
	31	8000 60307	Gamba sinistra completa	L. fork leg assy	Fourche compl. G.	Telegabel kpl. L.	1	

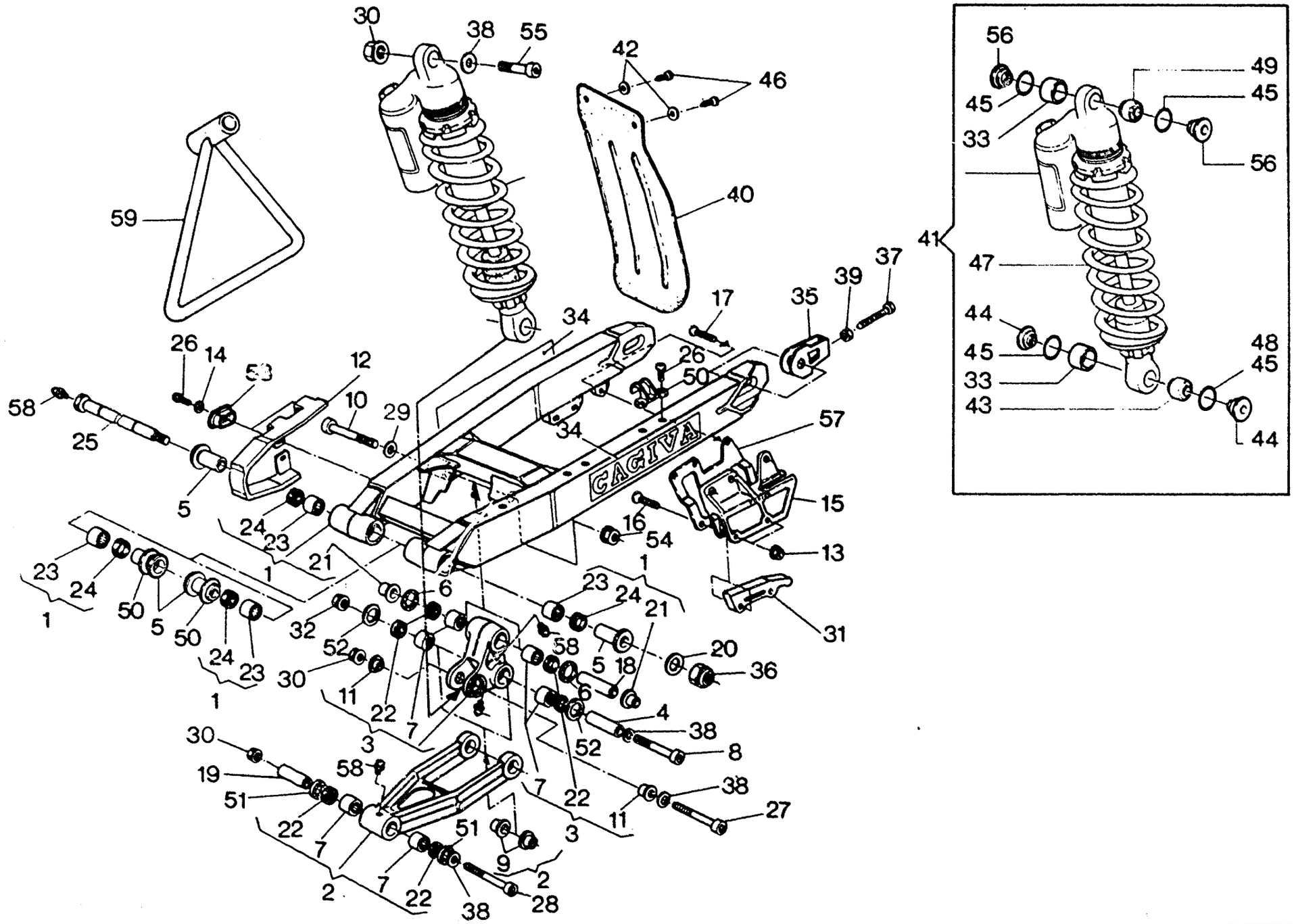
CAGIVA

FORCELLONE E SOSPENSIONE POSTERIORE - SWING ARM AND REAR SUSPENSION
FOURCHE ET SUSPENSION ARRIÈRE - GABEL UND HINTERAUFHÄNGUNG

TAVOLA DRAWING TABLE BILD **16** — WMX 125/89 CROSS

Note Notes Notes Marke	Index No. Pos. Pos.	Code N. Part. No. N. Cod Best. Nr.	DENOMINAZIONE	DESCRIPTION	DESIGNATION	BEZEICHNUNG	Q.ty Q.tà Q.te M.ge	Validity Validità Validité Gültig
	1	8000 59835	Assieme forcellone	Swing arm assy	Fourche AR compl.	Gabel kpl.	1	
	2	8000 56326	Tirante completo	Tie rod assy	Tirant compl.	Strippe kpl.	1	
	3	8000 56329	Bilanciere completo	Compensator assy	Culbuteur compl.	Kipphebel kpl.	1	
	4	8000 43534	Spinotto	Pin	Axe	Bolzen	1	
	5	8000 54055	Bussola	Bushing	Douille	Buchse	4	
	6	8000 42024	Anello in feltro	Feltseal	Bague en fetre	Filzring	2	
	7	8000 38956	Boccola a rullini	Needle bearing	Roulement a aiguilles	NadelKafig	6	
	8	8000 48435	Perno	Pin	Pivot	Stift	1	
	9	8000 42028	Bussola	Bushing	Douille	Buchse	2	
	10	8000 48436	Perno	Pin	Pivot	Stift	1	
	11	8000 42030	Bussola	Bushing	Douille	Buchse	2	
	12	8000 59305	Pattino catena	Chain slider	Patin chaine	Schuhkette	1	
	13	8000 40719	Dado	Nut	Ecrou	Mutter	2	
	14	60N1 15503	Rosetta piana	Flat washer	Rondelle	Scheibe	2	
	15	8000 56214	Guidacatena	Chain guide	Guide-chaine	Kettenfuhrung	1	
	16	8000 59307	Vite	Screw	Vis	Schraube	2	
	17	8000 60577	Vite	Screw	Vis	Schraube	3	
	18	8000 42027	Spinotto	Pin	Axe	Bolzen	1	
	19	8000 59839	Spinotto	Pin	Axe	Bolzen	1	
	20	60N1 15508	Rosetta piana	Flat washer	Rondelle	Scheibe	1	
	21	8000 42029	Bussola	Bushing	Douille	Buchse	2	
	22	8000 35900	Anello di tenuta	Seal ring	Bague d'étanchéité	Dichtungsring	6	
	23	8000 32064	Gabbia a rullini	Roller cage	Cage à rouleaux	Nadellager	4	
	24	8000 32065	Anello di tenuta	Seal ring	Bague d'étanchéité	Dichtungsring	4	
	25	8000 56216	Perno forcellone completo	Pin assy	Pivot compl.	Stift kpl.	1	
	26	80000 9329	Vite	Screw	Vis	Schraube	8	
	27	8000 46171	Perno	Pin	Pivot	Stift	2	
	28	8000 59840	Perno	Pin	Pivot	Stift	1	
	29	80000 5934	Rosetta	Washer	Rondelle	Scheibe	1	
	30	8000 42022	Dado	Nut	Ecrou	Mutter	4	
	31	8000 41714	Pattino inferiore	Lower guide block	Patin inferieur	Unter Schuh	2	
	32	8000 42022	Dado	Nut	Ecrou	Mutter	1	

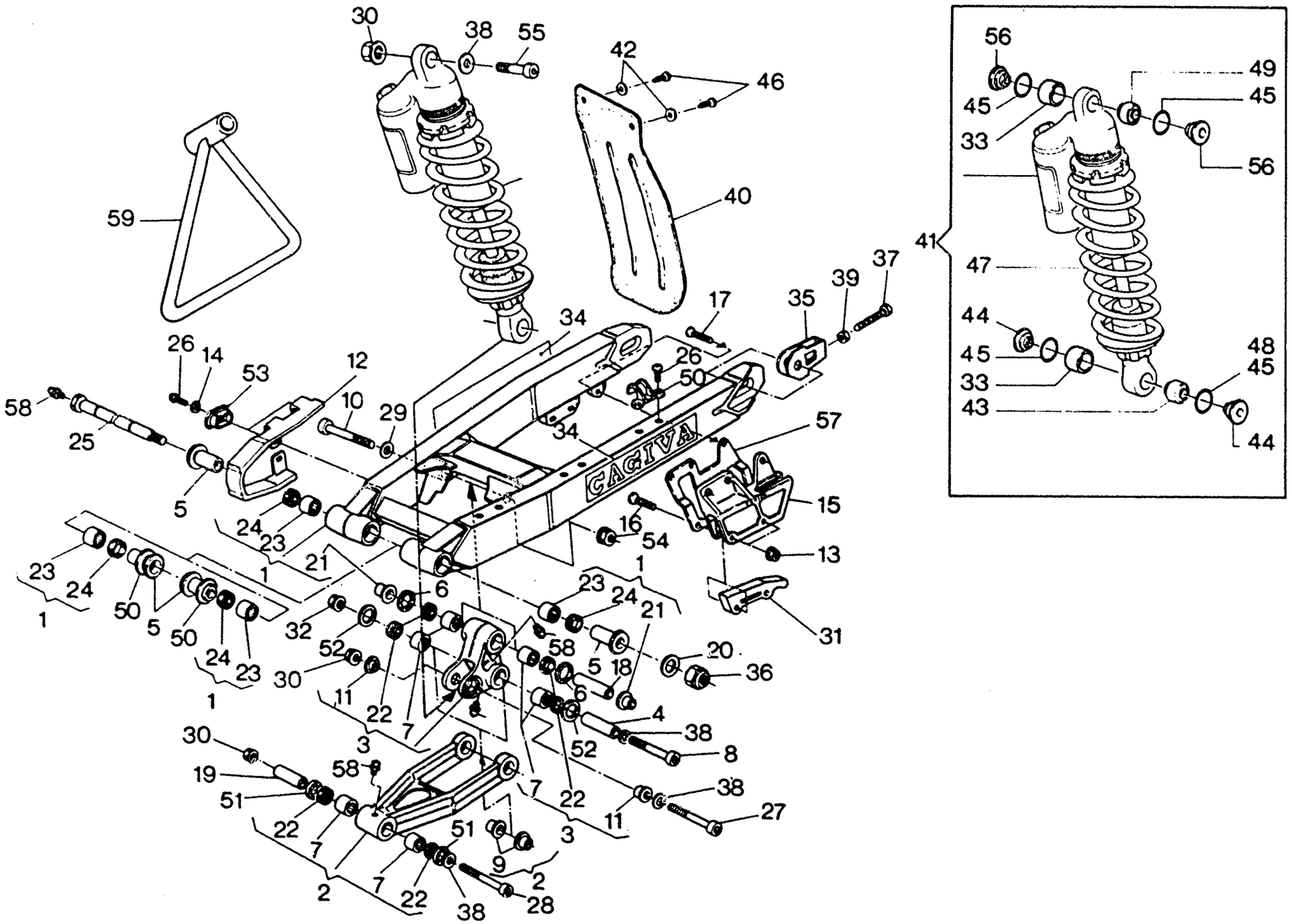
30
38
55
42
46
59
40
41
56
49
45
33
47
44
48
43
34
17
35
39
37
26
14
53
12
10
29
50
58
25
5
57
15
16
54
13
31
24
23
21
1
6
32
52
30
11
22
7
3
20
36
18
4
38
8
19
51
9
2
27
28

Note Notes Notes Marke	Index No. Pos. Pos.	Code N. Part. No. N. Cod Best. Nr.	DENOMINAZIONE	DESCRIPTION	DESIGNATION	BEZEICHNUNG	Q.ty Q.tà Q.te M.ge	Validity Validità Validité Gültig
	33	8000 59085	Distanziale	Spacer	Entretoise	Distanzstuck	2	
	34	8000 60156	Adesivo «CAGIVA»	«CAGIVA» trim	Décalcomanie «CAGIVA»	Abziehbild «CAGIVA»	2	
	35	8000 61025	Tendicatena	Chain adjuster	Tendeur de chaine	Kettenspanner	2	
	36	60N1 15213	Dado	Nut	Ecrou	Mutter	1	
	37	8000 60888	Vite	Screw	Vis	Schraube	2	
	38	80000 4167	Rondella piana	Washer	Rondelle	Unterlegscheibe	3	
	39	60N1 15064	Dado	Nut	Ecrou	Mutter	2	
	40	8000 38115	Protezione post. ammortizzatore	Guard	Protection	Protektion	1	
	41	8000 60308	Ammortizzatore completo	Shock absorber assy	Ammortisseur compl.	Stossdampfer kpl.	1	
	42	8000 39260	Rosetta piana	Flat washer	Rondelle	Scheibe	2	
	43	8000 56361	Cuscinetto a snodo sferico	Bearing	Roulement	Lager	1	
	44	8000 56366	Boccola	Bushing	Douille	Buchse	2	
	45	8000 59084	Anello OR	«O» Ring	Joint «OR»	«O» Ring	4	
	46	8000 37745	Vite	Screw	Vis	Schraube	2	
	47	8000 58032	Molla K = 5,2 kg/mm	Spring	Ressort	Feder	1	
		8000 56367	Molla K = 5,4 kg/mm (di serie)	Spring (standard)	Ressort (en serie)	Standard (Hintereinander)	1	
		8000 58033	Molla K = 5,6 Kg/mm	Spring	Ressort	Feder	1	
	48	8000 56364	Ghiera inferiore	Lower ring nut	Embout inf.	Unterring	1	
	49	8000 56361	Cuscinetto a snodo sferico	Bearing	Roulement	Lager	1	
	50	8000 59299	Guida tubazione freno post.	Pipe slide	Guide tuyau frein	Rohren-Bremsefuhrungs	3	
	51	8000 45497	Anello in feltro	Feltseal	Bague en fetre	Filzring	2	
	52	8000 46172	Rondella in nylon	Washer	Rondelle	Scheibe	2	
	53	8000 59283	Scodellino	Cap	Coupelle	Hulse	2	
	54	8000 42023	Dado	Nut	Ecrou	Mutter	1	
	55	8000 43537	Perno	Pin	Pivot	Stift	1	
	56	8000 56363	Boccola	Bushing	Douille	Buchse	2	
	57	8000 59088	Rinforzo	Reinforcement	Renforcement	Verstarkung	1	
	58	80000 1412	Ingrassatore	Fattening	Graisseur	Schmierbuchse	4	
	59	8000 60341	Gamba laterale	Side stand	Bequille latérale	Seitenstander	1	

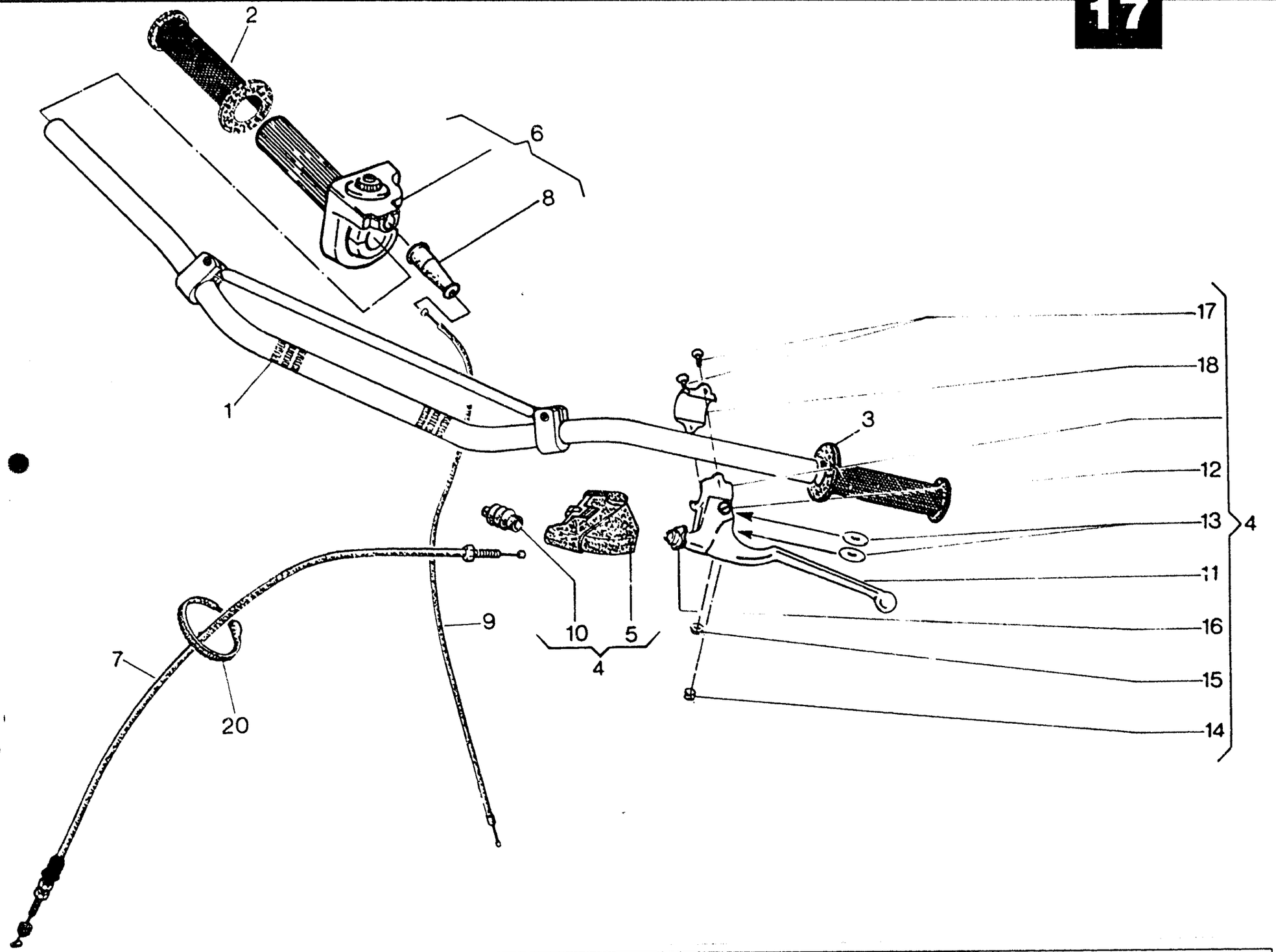
2
6
8
1
17
18
3
12
13
4
11
16
15
14
9
10
5
4
7
20

MANUBRIO E COMANDI - HANDLEBAR AND CONTROLS
GUIDON ET COMMANDES - LENKER UND STEUERORGANE

TAVOLA DRAWING TABLE BILD **17** — WMX 125/89 CROSS

Note Notes Notes Marke	Index No. Pos. Pos	Code N. Part. No. N. Cod Best. Nr.	DENOMINAZIONE	DESCRIPTION	DESIGNATION	BEZEICHNUNG	Q.ty Q.tà Q.te M.ge	Validity Validità Validité Gültig
	1	8000 54274	Manubrio	Handlebar	Guidon	Lenker	1	
	2	8000 59326	Manopola destra	Handle grip R.	Poignée D.	Lenker Festgriff R.	1	
	3	8000 59327	Manopola sinistra	Handle grip L.	Poignée G.	Lenker Festgriff L.	1	
	4	8000 58014	Com. frizione completo	Clutch control assy	Comm. embrayage compl.	Kupplunghebel kpl.	1	
	5	8000 48917	Coprileva	Lever guard	Couvre-levier	Hebelschutz	1	
	6	8000 61048	Comando gas completo	Throttle control assy.	Commande de gas compl.	Gasdrehgriff Kpl.	1	
	7	8000 48888	Trasmissione comando frizione completa	Clutch cable assy	Cable comm. émbrayage compl.	Kupplungszug Kpl.	1	
	8	8000 61049	Cappuccio	Cap	Capouchon	Kappe	1	
	9	8000 57219	Trasmissione gas compl.	Throttle cable assy	Cble du gaz compl.	Gaszung kpl.	1	
	10	8000 48918	Protezione gruppo registro	Guard	Protection	Schutz	1	
	11	8000 48915	Leva comando frizione	Clutch lever	Levier comm. émbrayage	Kupplungshebel	1	
	12	8000 38797	Vite fulcro leva	Screw	Vis	Schraube	1	
	13	8000 38798	Rosetta in P.V.C.	Washer	Rondelle	Scheibe	2	
	14	8000 38802	Barilotto	Retainer	Cliquet	Nippelaufnahme	1	
	15	8000 38799	Dado	Nut	Ecrou	Mutter	1	
	16	8000 48916	Gruppo registro	Compl. Adjuster	Régleur compl.	Einsteller kpl.	1	
	17	60N10 2509	Vite	Screw	Vis	Schraube	2	
	18	8000 58013	Cavallotto	Holder	Support	Halter	1	
	20	8000 21812	Fascetta	Clamp	Collier	Schelle	1	

18 TAVOLA - DRAWING TABLE - BILD

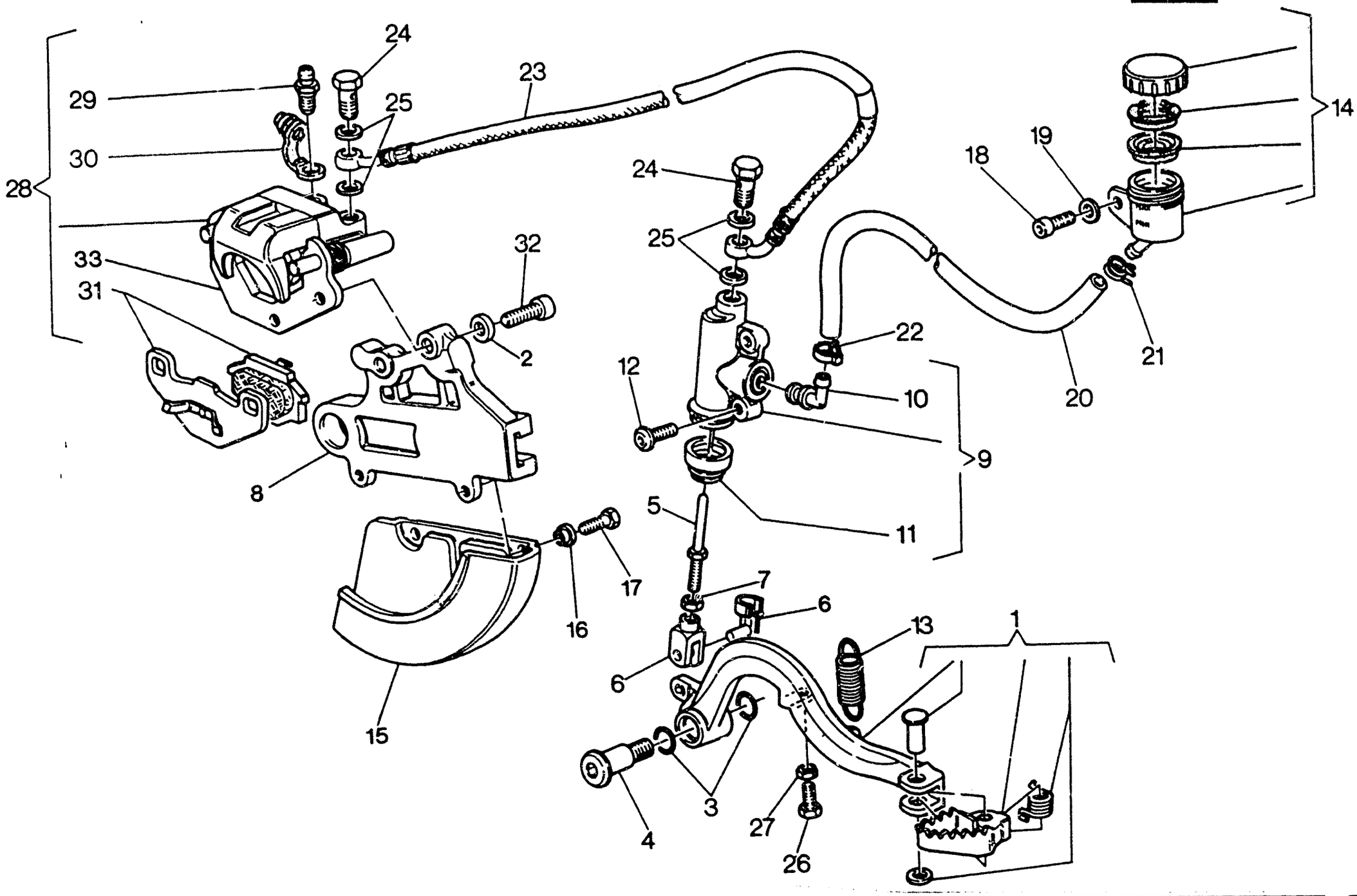

FRENO IDRAULICO POSTERIORE - REAR HYDRAULIC BRAKE
FREIN HYDRAULIQUE ARRIÈRE - HINTERBREMSE

TAVOLA DRAWING TABLE BILD **18** — WMX 125/89 CROSS

Note Notes Notes Marke	Index No. Pos. Pos.	Code N. Part. No. N. Cod Best. Nr.	DENOMINAZIONE	DESCRIPTION	DESIGNATION	BEZEICHNUNG	Q.ty Q.tà Q.te M.ge	Validity Validità Validité Gültig
	1	8000 60016	Leva comando freno	Brake control lever	Levier comm. frein	Bremshebel	1	
	2	8000 11276	Rosetta ondulata	Washer	Rondelle	Scheibe	2	
	3	8000 22551	Anello OR	«O» Ring	Joint «OR».	«O» Ring	2	
	4	8000 55902	Vite	Screw	Vis	Schraube	1	
	5	8000 59295	Astina	Rod	Tige	Stange	1	
	6	8000 55757	Forcella completa	Fork aay	Fourche compl.	Gabel kpl.	1	
	7	60N1 15062	Dado	Nut	Ecrou	Mutter	1	
	8	8000 59808	Supporto pinza	Caliper bracket	Support pince	Bremszangehalter	1	
	9	8000 59309	Pompa com. freno completa	Brake pump assy	Pompe frein compl.	Vorderbremspumpe kpl.	1	
	10	8000 57757	Gruppo revisione raccordo	Connection set	Kit revision raccord	Anschluss reapr. satz	1	
	11	8000 57758	Soffietto	Bellows	Soufflet	Balg	1	
	12	8000 60898	Vite	Screw	Vis	Schraube	2	
	13	8000 55903	Molla	Spring	Ressort	Feder	1	
	14	8000 61078	Serbatoio olio completo	Oil tank assy	Réservoir oil compl.	Oeltank kpl	1	
	15	80B0 59300	Protezione disco freno	Guard	Protection	Schutz	1	
	16	8000 45495	Bussola	Bushing	Douille	Buchse	2	
	17	60N10 1078	Vite	Screw	Vis	Schraube	2	
	18	8000 60898	Vite	Screw	Vis	Schraube	1	
	19	60N1 15504	Rosetta	Washer	Rondelle	Scheibe	1	
	20	8000 60148	Tubazione	Hose	Tuyau	Rohr	1	
	21	8000 18921	Molletta	Spring	Ressort	Feder	1	
	22	8000 56458	Fascetta	Clamp	Collier	Schelle	1	
	23	8000 60149	Tubo mandata olio	Pipe	Tuyau	Verbindung	1	
	24	8000 25988	Vite	Screw	Vis	Schraube	2	
	25	8000 21480	Rosetta di tenuta	Washer	Rondelle	Scheibe	4	
	26	60N10 1081	Vite	Screw	Vis	Schraube	1	
	27	60N1 15062	Dado	Nut	Ecrou	Mutter	1	
	28	8000 57958	Pinza freno completa	Caliper assy	Etrier compl.	Greifen kpl.	1	
	29	8000 36125	Tappo di spurgo	Plug	Bouchon	Stopfen	1	
	30	8000 53259	Parapolvere	Dust cover	Pare-poussière	Staubdeckel	1	
	31	8000 60195	Coppia pastiglie	Pads couple	Couple pastilles	Bremsbelag	1	
	32	60N10 2555	Vite	Screw	Vis	Schraube	2	
	33	8000 63205	Piastrina	Plate	Plaque	Platte	1	

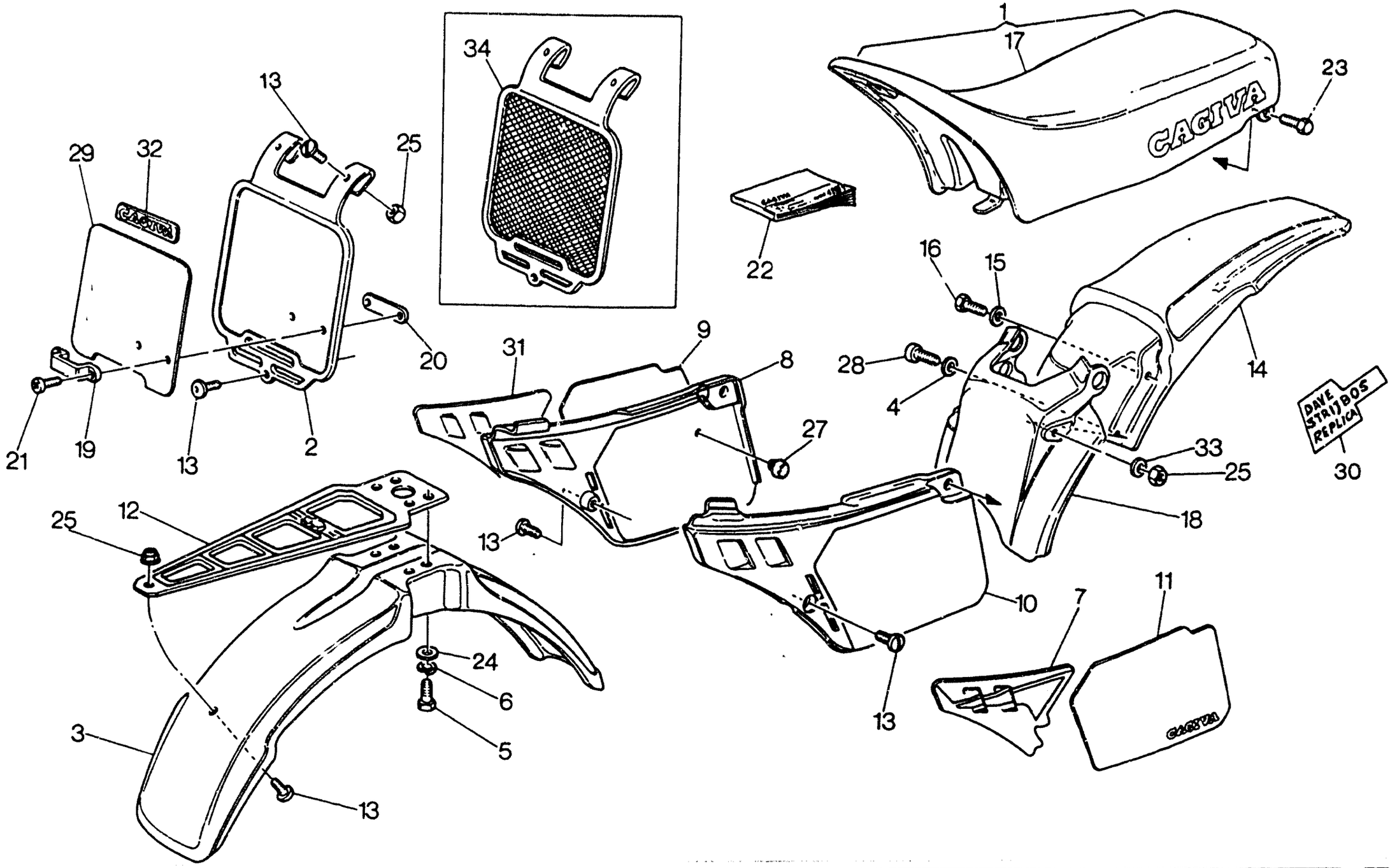
1
17
23
CAGIVA
34
13
25
29
32
22
16
15
20
31
9
8
28
4
14
DAVE STRIJBOS REPLICA
30
21
19
13
2
27
33
25
18
25
12
13
10
7
11
24
6
5
3
13
13



CARENATURE, PARAFANGHI, SELLA, LIBRETTO USO E MANUTENZIONE
FENDERS, CHAIN GUARD, SEAT, OWNER'S MANUAL
CARENATURE, GARDE-BOUES, SIÈGE, EMPLOI D'ENTRETIEN
VERKLEIDUNG, KOFTLÜGEL, SATTEL, HANDBUCH

TAVOLA DRAWING TABLE BILD 19

WMX 125/89 CROSS

Note Notes Notes Marke	Index No Pos. Pos.	Code N. Part. No. N. Cod Best. Nr.	DENOMINAZIONE	DESCRIPTION	DESIGNATION	BEZEICHNUNG	Q.ty Q.tà Q.te M.ge	Validity Validità Validité Gültig
	1	8000 63038	Sella completa (di serie)	Seat assy (standard)	Siège compl. (en serie)	Sattel kpl. (Hintereinander)	1	
△		8000 63122	Sella completa (TIPO ALTO)	Seat assy (HIGH MODEL)	Siège compl. (TYPE HAUT)	Sattel kpl. (HOCHMODELL)	1	
	2	80B0 57327	Portanumero anteriore (di serie)	Front number holder (standard)	Porte numero avant (en serie)	Vorterhalter (Hintereinander)	1	
	3	80B0 60157	Parafango anteriore	Front fender	Garde-boue avant	Vorderkotflugel	2	
	4	60N1 15549	Rosetta piana	Flat washer	Rondelle	Scheibe	4	
	5	60N10 1081	Vite	Screw	Vis	Schraube	4	
	6	60N1 15536	Rosetta elastica	Spring washer	Rondelle élastique	Federscheibe	4	
	7	8000 61372	Adesivo sinistro	L. trim	Décalcomanie G.	L. Abziehbild	1	
	8	80B0 57324	Pannello destro	Right panel	Panneau D.	Streifen R.	1	
	9	8000 60096	Adesivo destro	R. trim	Décalcomanie D.	R. Abziehbild	1	
	10	80B0 57326	Pannello sinistro	Left panel	Panneau G.	Streifen L.	1	
	11	8000 60098	Adesivo sinistro	L. trim	Décalcomanie G.	L. Abziehbild	1	
	12	8000 60166	Piastra rinforzo	Plate	Plaque	Platte	1	
	13	8000 60898	Vite	Screw	Vis	Schraube	4	
	14	80B0 57323	Semiparafango posteriore	Half-rear fender	Démi-garde	Kotflugelhalfte	1	
	15	8000 28810	Rosetta piana	Flat washer	Rondelle	Scheibe	2	
	16	60N10 1537	Vite	Screw	Vis	Schraube	2	
	17	8000 60324	Rivestimento sella	Saddle covering	Revetement selle	Sattel-Deckung	1	
△		8000 63396	Rivestimento sella	Saddle covering	Revetement selle	Sattel-Deckung	1	
	18	80B0 57925	Semiparafango anteriore	Half-rear fender	Démi-garde	Kotflugelhalfte	1	
	19	8000 45491	Guida tubazione freno	Pipe slide	Guide tuyau frein	Rohren-Bremsefuhrungs	1	
	20	8000 45492	Piastrina	Plate	Plaque	Platte	1	
	21	60N10 7104	Vite	Screw	Vis	Schraube	2	
	22	8000 63056	Manuale uso e manutenzione	Owner's manual	Emploi d'entretien	Handbuch	1	
	23	8000 60219	Vite	Screw	Vis	Schraube	2	
	24	8000 13419	Rosetta piana	Flat washer	Rondelle	Scheibe	2	
	25	8000 40719	Dado	Nut	Ecrou	Mutter	5	
	27	8000 45490	Gommino	Rubber	Caoutchouc	Gummistuck	2	

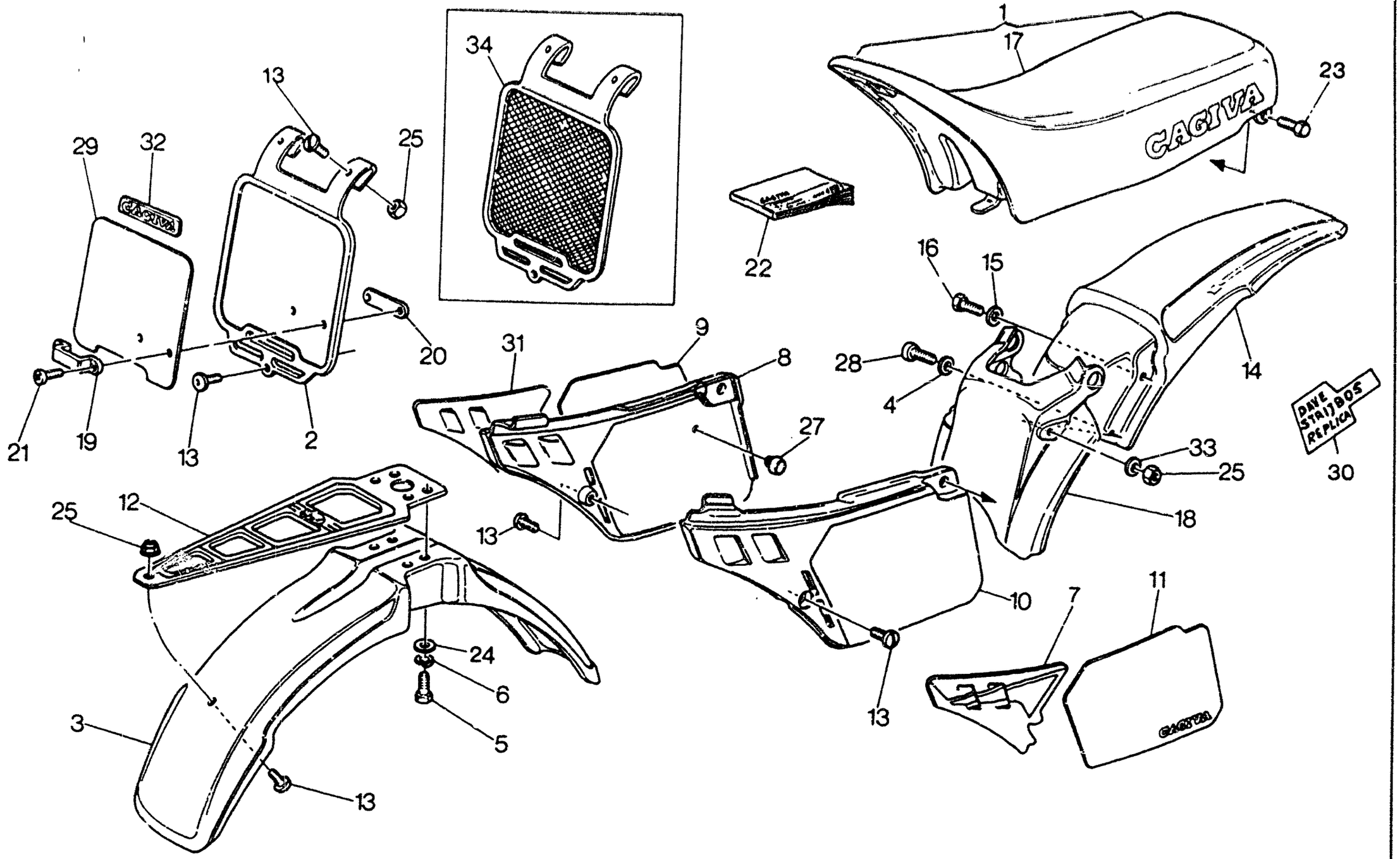
1
17
23
CAGIVA
34
13
25
29
32
22
16
15
20
31
9
8
28
4
14
21
19
13
2
27
33
25
30
DAVE STRIJBOS REPLICA
25
12
13
18
10
7
11
24
6
5
3
13
13

Note Notes Notes Marke	Index No Pos. Pos.	Code N. Part. No N. Cod Best. Nr.	DENOMINAZIONE	DESCRIPTION	DESIGNATION	BEZEICHNUNG	Q.ty Q.tà Q.te M.ge	Validity Validità Validité Gültig
	28	60N10 2510	Vite	Screw	Vis	Schraube	2	
	29	8000 62435	Adesivo	Trim	Décalcomanie	Streifen	1	
	30	8000 62431	Adesivo «DAVE STRIJBOS replica»	«DAVE STRIJBOS replica» trim	Décalcomanie «DAVE STRIJBOS replica»	Abziehbild «DAVE STRIJBOS replica»	2	
	31	8000 61371	Adesivo destro	R. trim	Décalcomanie D.	R. Abziehbild	1	
	32	8000 62791	Adesivo «CAGIVA»	«CAGIVA» trim	Décalcomanie «CAGIVA»	Abziehbild «CAGIVA»	1	
	33	60N1 15504	Rosetta piana	Flat washer	Rondelle	Scheibe	2	
	34	8000 58050	Portanumero anteriore	Front number holder	Porte numero avant	Vorterhalter	1	
			△: Particolari speciali a richiesta	△: Special parts on request	△: Détails spéciaux sur demande	△: Sonderteile auf Anfrange		

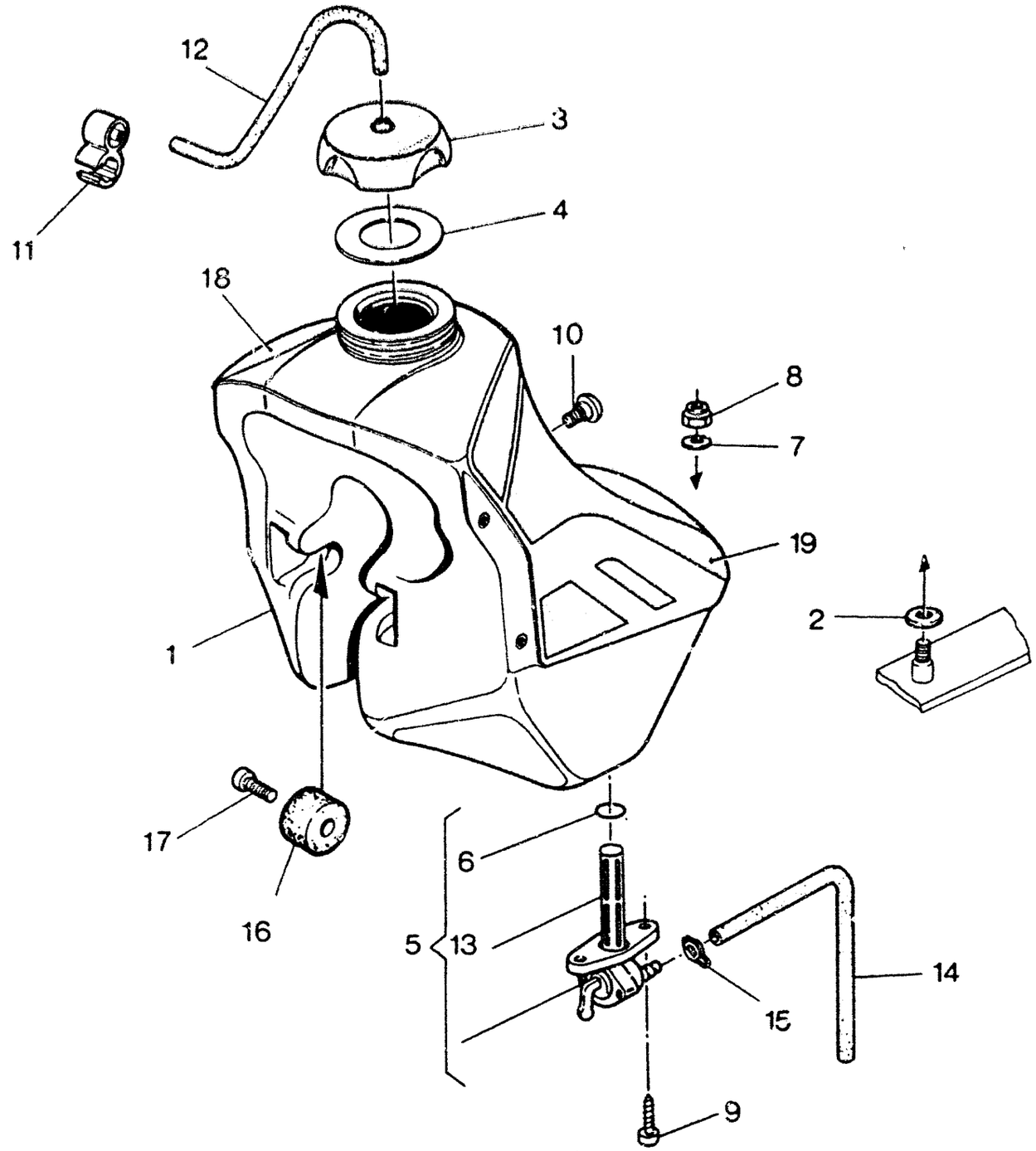
12
3
11
4
18
10
8
7
19
1
2
17
16
6
5
13
14
15
9

SERBATOIO CARBURANTE - GAS TANK
RESERVOIR CARBURANT - KRAFTSTOFFBEHÄLTER

TAVOLA DRAWING TABLE BILD **20**

WMX 125/89 CROSS

Note Notes Notes Marke	Index No Pos. Pos.	Code N. Part. No. N. Cod Best. Nr.	DENOMINAZIONE	DESCRIPTION	DESIGNATION	BEZEICHNUNG	Qty Qté Qté Menge	Validity Validité Validité Gültig
	1	80B0 60167	Serbatoio carburante	Gas tank	Reservoir carburant	Kraftstoffbehälter	1	
	2	8000 61362	Rosetta in gomma	Spring washer	Rondelle élastique	Federscheibe	1	
	3	8000 56380	Tappo	Plug	Bouchon	Verschluss	1	
	4	8000 56381	Guarnizione	Gasket	Joint	Dichtung	1	
	5	8000 43592	Rubinetto completo	Gas valve assy	Robinet compl.	Kraftstoffhahn kpl.	1	
	6	80000 1199	Anello OR	«O» Ring	Joint «OR»	«O» Ring	1	
	7	80000 1911	Rosetta piana	Flat washer	Rondelle	Scheibe	1	
	8	60N1 15195	Dado	Nut	Ecrou	Mutter	1	
	9	8000 37745	Vite	Screw	Vis	Schraube	2	
	10	8000 61379	Vite	Screw	Vis	Schraube	1	
	11	8000 33536	Attacco sfiato serbatoio	Connection	Attaque	Anschluss	1	
	12	800L 38752	Tubetto sfiato	Exhaust pipe	Tuyau d'échappement	Entlüftungsschlauch	1	
	13	8000 38748	Filtro benzina	Fuel filter	Filtre essence	Benzinfilter	1	
	14	8000 61799	Condotto benzina	Gas line	Tuyau carburant	Kraftstoffleitung	1	
	15	8000 18922	Anello elastico	Elastic ring	Bague élastique	Elastischer Ring	1	
	16	8000 40813	Tampone anteriore	Front bumper	Tampon avant	Vorderer Stopfen	2	
	17	60N10 7350	Vite	Screw	Vis	Schraube	2	
	18	8000 61373	Adesivo destro	R. trim	Décalcomanie D.	R. Abziehbild	1	
	19	8000 61374	Adesivo sinistro	L. trim	Décalcomanie G.	L. Abziehbild	1	

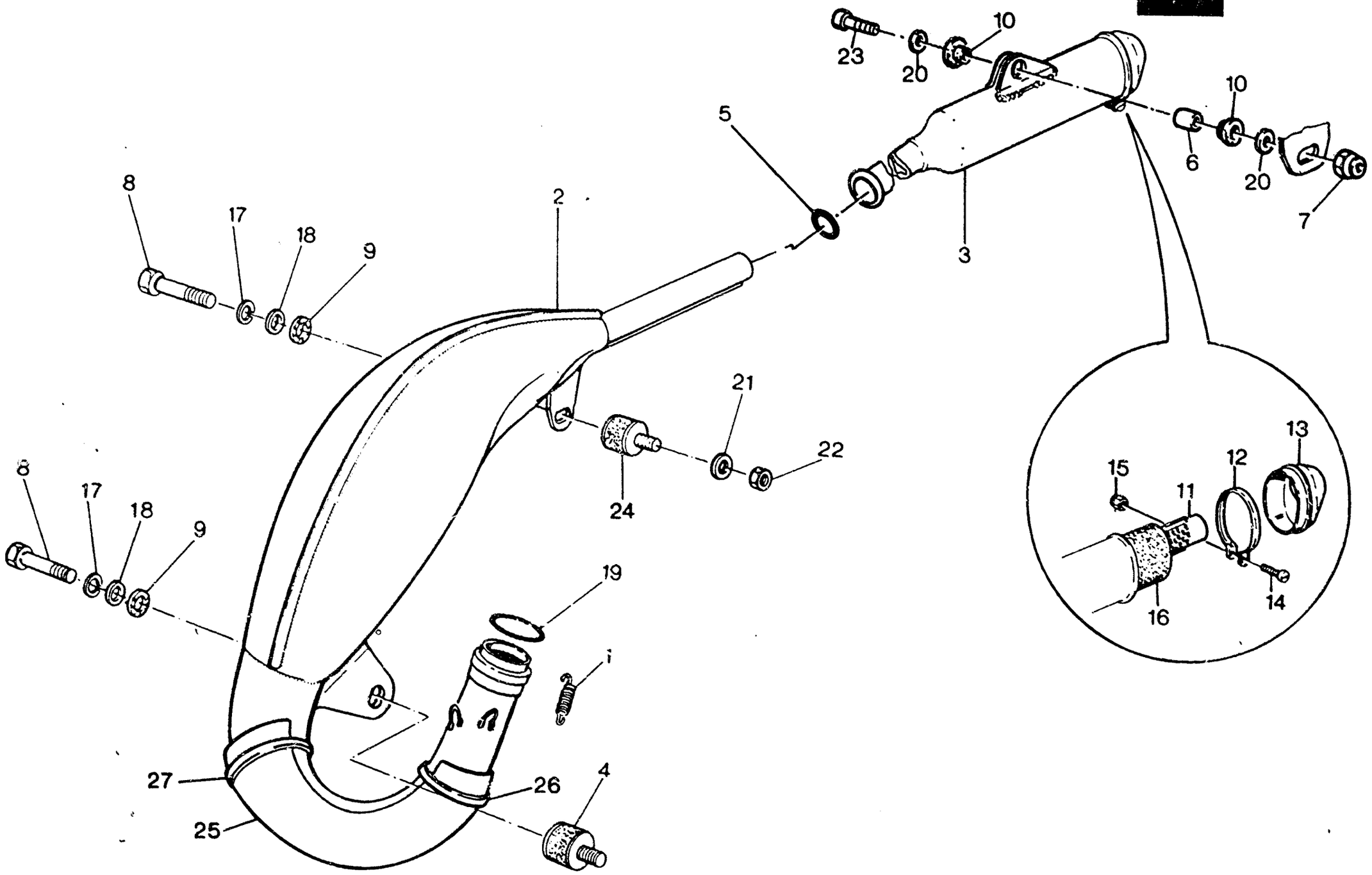
23
20
10
5
10
6
20
7
3
8
17
18
9
2
21
22
24
8
17
18
9
19
i
27
25
26
4
15
11
12
13
14
16

SCARICO - EXHAUST SYSTEM
TUYAU D'ECHAPPEMENT - AUSPUFFROHR

TAVOLA DRAWING TABLE BILD **21** — WMX 125/89 CROSS

Note Notes Notes Marke	Index No. Pos. Pos.	Code N. Part. No. N. Cod Best. Nr.	DENOMINAZIONE	DESCRIPTION	DESIGNATION	BEZEICHNUNG	Q.ty Q.tà Q.te M.ge	Validity Validità Validité Gültig
	1	8000 62341	Molla	Spring	Ressort	Feder	2	
	2	800L 61390	Tubo di scarico	Exhaust pipe	Tuyau d'échappement	Auspuffrohr	1	
△		800L 63397	Tubo di scarico	Exhaust pipe	Tuyau d'échappement	Auspuffrohr	1	
	3	8000 61391	Silenziatore completo	Silencer assy	Silencieux compl.	Schalldampfer kpl.	1	
	4	8000 62980	Antivibrante	Damper bushing	Element antivibrant	Vibrierschatzelement	1	
	5	8000 57126	Anello OR	«O» Ring	Joint «OR»	«O» Ring	1	
	6	8000 26329	Bussola	Bushing	Douille	Buchse	1	
	7	8000 40720	Dado	Nut	Ecrou	Mutter	1	
	8	60N10 2506	Vite	Screw	Vis	Schraube	2	
	9	8000 43591	Rosetta in amianto	Washer	Rondelle	Scheibe	2	
	10	8000 57123	Gommino	Rubber	Caoutchouc	Gummistuck	2	
	11	8000 58812	Tubo forato	Tube	Tuyau	Rohr	1	
	12	8000 58814	Fascetta	Clamp	Collier	Schelle	1	
	13	8000 58813	Scodellino	Cap	Coupelle	Hulse	1	
	14	60N10 2900	Vite	Screw	Vis	Schraube	1	
	15	80000 9128	Dado	Nut	Ecrou	Mutter	1	
	16	8000 58811	Lana di roccia	Fiberglass	Lain de verte	Glas Wolle	1	
	17	60N1 15536	Rosetta elastica	Spring washer	Rondelle élastique	Federscheibe	2	
	18	8000 22271	Rosetta piana	Flat washer	Rondelle	Scheibe	2	
	19	8000 38608	Anello OR	«O» Ring	Joint «OR»	«O» Ring	1	
	20	8000 57124	Rosetta piana	Flat washer	Rondelle	Scheibe	2	
	21	60N1 15504	Rosetta piana	Flat washer	Rondelle	Scheibe	1	
	22	60N1 15193	Dado	Nut	Ecrou	Mutter	2	
	23	60N10 2559	Vite	Screw	Vis	Schraube	1	
	24	8000 53683	Antivibrante	Damper bushing	Element antivibrant	Vibrierschatzelement	1	
△	25	8000 63241	Protezione tubo di scarico	Exhaust pipe guard	Protection tuyau d'échap.	Auspuffrohrschutz	1	
△	26	8000 63297	Fascetta	Clamp	Collier	Schelle	1	
△	27	8000 63298	Fascetta	Clamp	Collier	Schelle	1	
			△: Particolari speciali a richiesta	△: Special parts on request	△: Détails spéciaux sur demande	△: Sonderteile auf Anfrange		

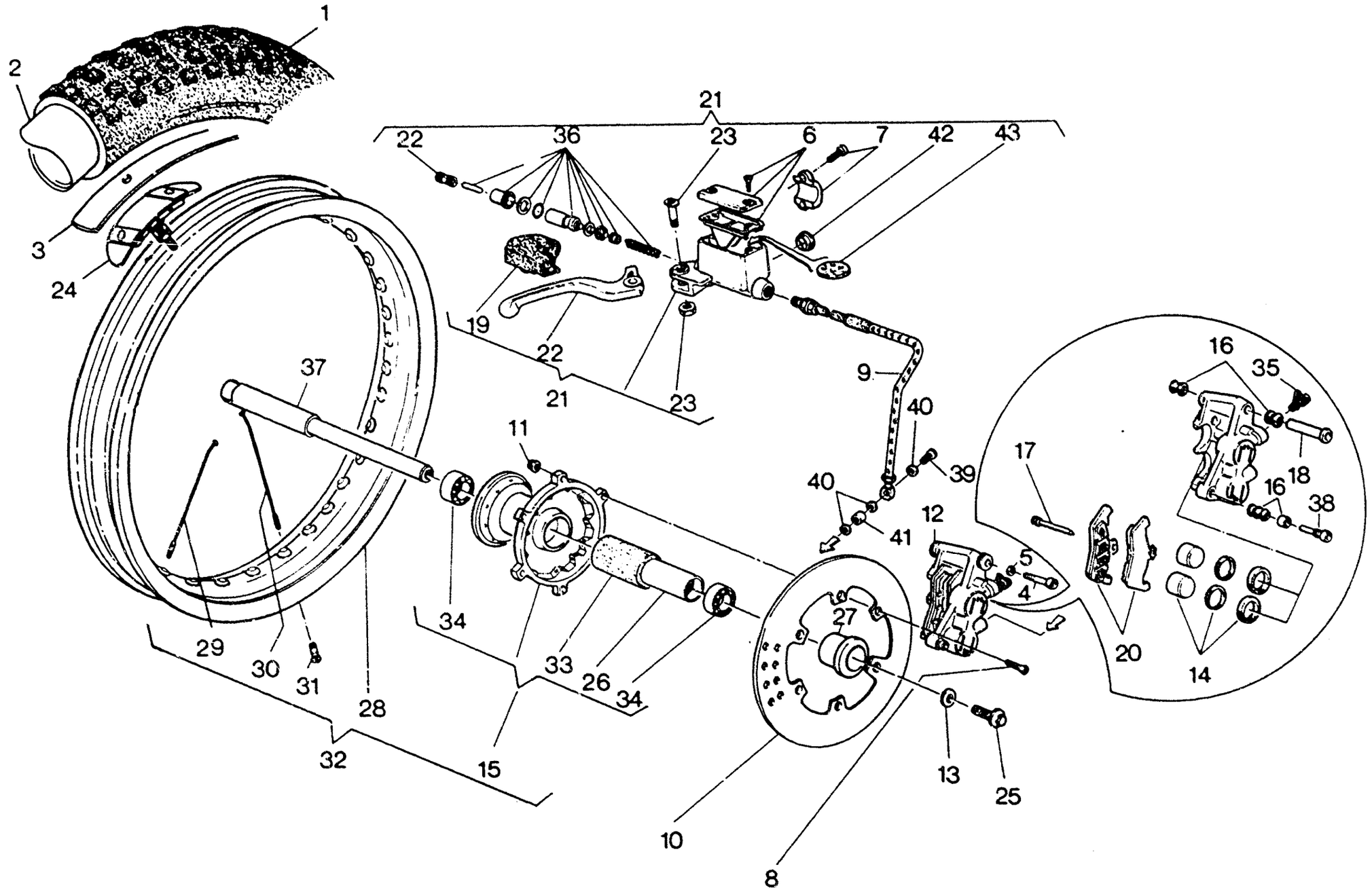
1
2
3
24
21
22
36
23
6
7
42
43
19
22
21
23
9
40
39
40
41
37
11
34
33
26
34
29
30
31
28
32
15
27
10
8
13
25
12
5
4
17
16
35
18
16
38
20
14

RUOTA ANTERIORE - FRONT WHEEL
ROUE AVANT - VORDERRAD

TAVOLA DRAWING TABLE BILD **22** — WMX 125/89 CROSS

Note Notes Notes Marke	Index No. Pos. Pos.	Code N. Part. No. N. Cod Best. Nr.	DENOMINAZIONE	DESCRIPTION	DESIGNATION	BEZEICHNUNG	Q.ty Q.tà Q.te M.ge	Validity Validità Validité Gültig
	1	8000 60171	Pneumatico	Tire	Pneu	Reifen	1	
	2	8000 18648	Camera d'aria	Tube	Chambre à air	Gummischlauch	1	
	3	8000 13346	Fascia copriraggi	Rim strip	Bande	Band	1	
	4	8000 53408	Vite	Screw	Vis	Schraube	1	
	5	60N1 15507	Rosetta piana	Flat washer	Rondelle	Scheibe	1	
	6	8000 46665	Kit tappo	Plug kit	Kit bouchon	Kuhlerschraubensatz	1	
	7	8000 46666	Kit cavallotto	Staple kit	Kit cavalier	Krampensatz	1	
	8	60N10 2509	Vite	Screw	Vis	Schraube	6	
	9	8000 56610	Tubo mandata olio	Pipe	Tuyau	Verbindung	1	
	10	8000 61754	Disco freno	Brake disc	Disque frein	Bremsscheibe	1	
△		8000 62122	Disco freno (Acc. INOX)	Brake disc (INOX)	Disque frein (INOX)	Bremscheibe (INOX)	1	
	11	8000 40719	Dado	Nut	Ecrou	Mutter	6	
	12	8000 51964	Pinza freno	Brake caliper	Caliper frein	Bremssattel	1	
	13	8000 60913	Rosetta	Washer	Rondelle	Scheibe	1	
	14	8000 53251	Gruppo guarnizioni e pistoni	Gasket set	Jeu joints	Dichtunssatz	1	
	15	8000 53872	Mozzo ant. completo	Hub assy	Moyeu compl.	Radnabe kpl.	1	
	16	8000 53401	Gruppo cuffia guida	Camer guide group	Groupe gasche-guide	Hambefuhrung gruppe	1	
	17	8000 53256	Perno ritegno pastiglie	Pin	Pivot	Stift	1	
	18	8000 53405	Guida principale	Guide	Guide	Fuhrung	1	
	19	8000 46667	Protezione leva	Lever guard	Protection levier	Hebelschutz	1	
	20	8000 53406	Coppia pastiglie	Pads couple	Couple pastilles	Bremsbelag	1	
△		8000 63395	Coppia pastiglie	Pads couple	Couple pastilles	Bremsbelag	1	
	21	8000 56609	Pompa comando freno ant.	Front brake pump	Pompe frein av.	Vorderbremspumpe	1	
	22	8000 46644	Leva completa di grano	Lever assy	Levier compl.	Hebel kpl.	1	
	23	8000 46664	Kit perno leva	Pin, lever kit	Kit pivot levier	Stifthebelsatz	1	
	24	8000 49036	Staffa fermacopertone	Tire blend clamp	Plaque d'arret pneu	Sicherungsplatte	1	
	25	8000 60912	Vite fiss. perno ruota	Screw	Vis	Schraube	1	
	26	8000 53874	Distanziale interno	Spacer	Entretoise	Distanzstuck	1	
	27	8000 53796	Distanziale	Spacer	Entretoise	Distanzstuck	1	
	28	8000 53504	Cerchio	Rim	Jante	Felge	1	
	29	8000 61014	Raggio destro	R. Spoke	Rayon D.	Speiche R.	18	
△		8000 63419	Raggio destro (Per uso INDOOR)	R. spoke (INDOOR USE)	Rayon D. (USAGE INTERIEUR)	Speiche R. (FUR INDOOR-GEBRAUCH)	18	

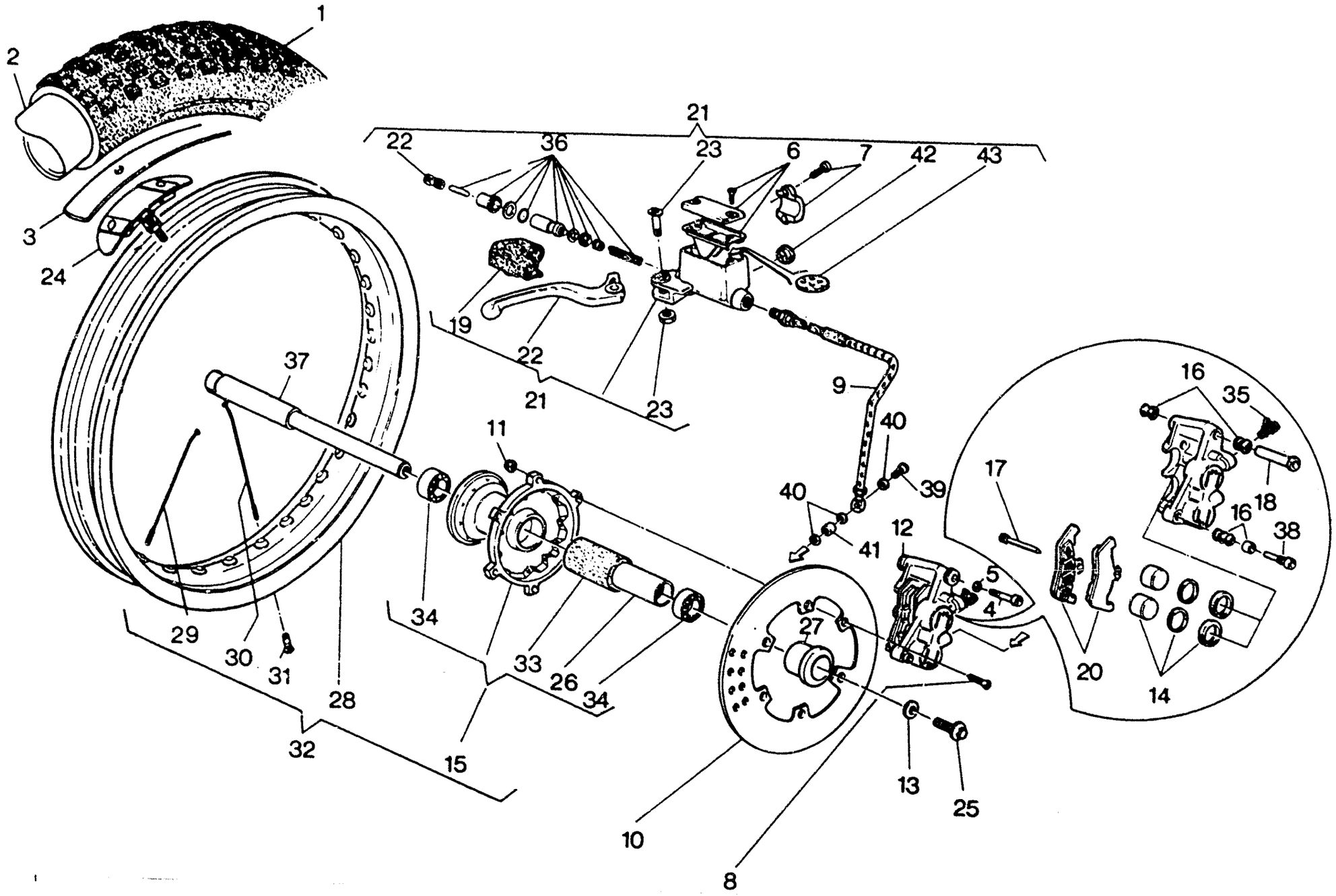
1
2
3
24
21
22
36
23
6
7
42
43
19
22
21
23
37
9
40
39
40
41
11
16
35
17
18
16
38
12
5
4
27
29
30
31
28
32
34
33
26
34
15
20
14
13
25
10
8



RUOTA ANTERIORE - FRONT WHEEL
ROUE AVANT - VORDERRAD

TAVOLA DRAWING TABLE BILD **22** WMX 125/89 CROSS

Note Notes Notes Marke	Index No. Pos. Pos.	Code N. Part. No. N. Cod Best. Nr.	DENOMINAZIONE	DESCRIPTION	DESIGNATION	BEZEICHNUNG	Q.ty Q.tà Q.te M.ge	Validity Validità Validité Gültig
	30	8000 61015	Raggio sinistro	L. Spoke	Rayon G.	Speiche L.	18	
△		8000 63420	Raggio sinistro (Per uso INDOOR)	L. spoke (INDOOR USE)	Rayon G. (USAGE INTERIEUR)	Speiche L. (FUR INDOOR-GEBRAUCH)	18	
	31	80NO 29004	Nipplo	Nipple	Nipple	Nippel	36	
△		8000 63423	Nipplo (Per uso INDOOR)	Nipple (INDOOR USE)	Nipple (USAGE INTERIEUR)	Nippel (FUR INDOOR-GEBRAUCH)	36	
	32	8000 61384	Ruota ant. completa senza pneumatico	Front wheel assy	Roue avant compl.	Vorderrad kpl.	1	
	33	151621501	Portadistanziale	Porte-entretoise	Spacer holder	Abstandstuckhalter	1	
	34	8000 43426	Cuscinetto	Bearing	Roulement	Lager	2	
	35	8000 53258	Gruppo revisione spurgo	Screw kit	Kit de jeu	Schraubenrrep-Satz	1	
	36	8000 46645	Gruppo revisione guarnizioni	Seal set	Kit de joints	Dichtungsatz	1	
	37	8000 53795	Perno ruota	Axle	Axe	Stift	1	
	38	8000 57342	Perno fiss. pinza	Pin	Pivot	Stift	1	
	39	8000 55259	Bocchettone	Smal opening	Vis de pass	Verschlusstopfen	1	
	40	8000 21480	Rosetta di tenuta	Washer	Rondelle	Scheibe	3	
	41	8000 56612	Distanziale	Spacer	Entretoise	Distanzstuck	1	
	42	8000 57343	Oblò	Porthole	Hublot	Kontrolloffnung	1	
	43	8000 57344	Antiemulsione	Antiemussion sponge	Eponge anti-emulsion	eulsionswidriger, Schwamm	1	
			△: Particolari speciali a richiesta	△: Special parts on request	△: Détails spéciaux sur demande	△: Sonderteile auf Anfrange		

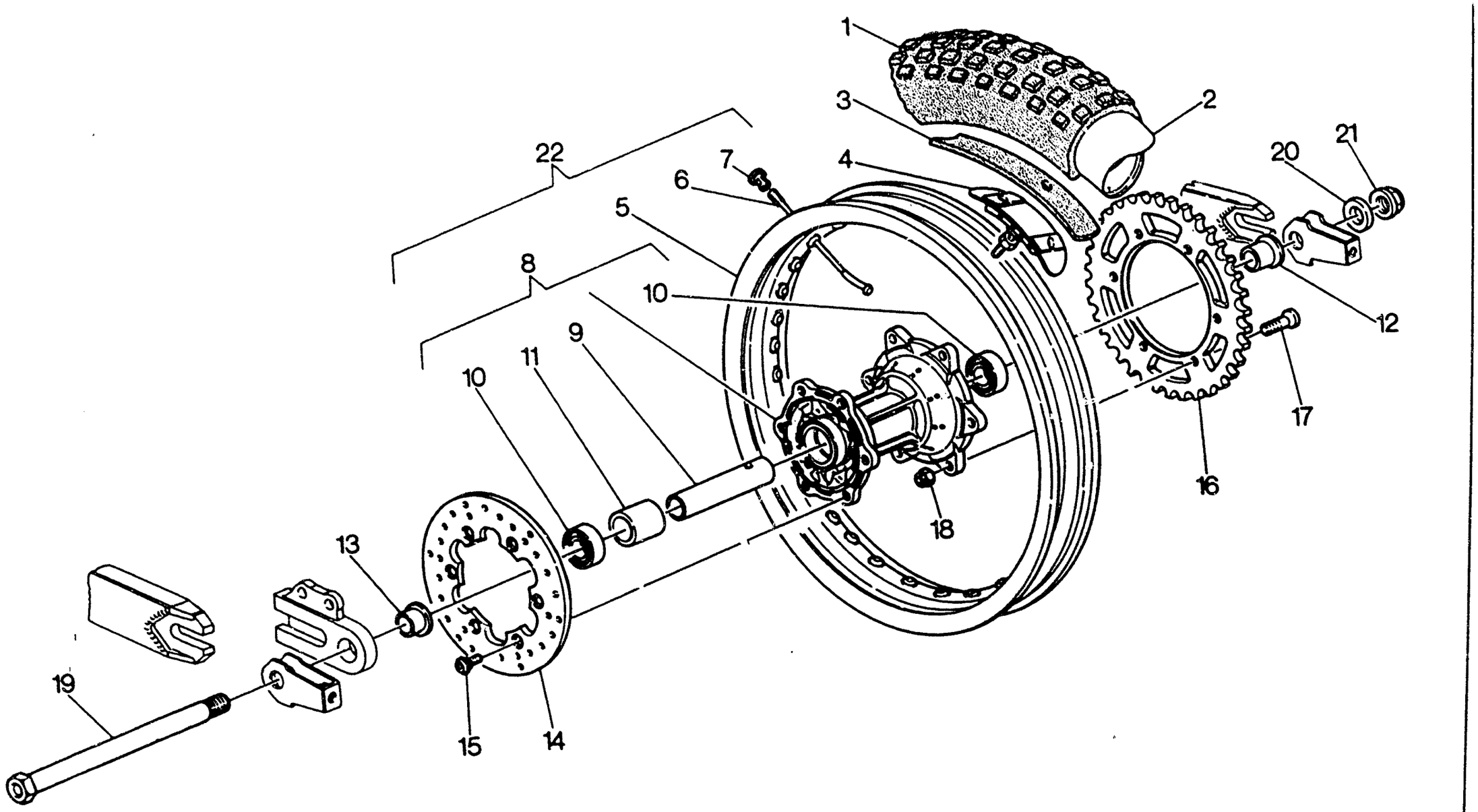
1
2
3
4
5
6
7
8
9
10
11
12
13
14
15
16
17
18
19
20
21
22



RUOTA POSTERIORE - REAR WHEEL
ROUE ARRIÈRE - HINTERRAD

TAVOLA DRAWING TABLE BILD **23** WMX 125/89 CROSS

Note Notes Notes Marke	Index No. Pos Pos.	Code N. Part. No. N. Cod Best. Nr.	DENOMINAZIONE	DESCRIPTION	DESIGNATION	BEZEICHNUNG	Q.ty Q.tà Q.te M.ge	Validity Validità Validité Gültig
	1	8000 60312	Pneumatico 120/80x19" (MT32)	Tire	Pneu	Reifen	1	
△		8000 61752	Pneumatico 130/80x19" (MT32)	Tire	Pneu	Reifen	1	
△		8000 61751	Pneumatico 130/80x19" (MT34)	Tire	Pneu	Reifen	1	
	2	8000 60196	Camera d'aria	Tube	Chambre à air	Gummischlauch	1	
	3	8000 10777	Fascia copriraggi	Rim strip	Bande	Band	1	
	4	8000 54073	Staffa pneumatico	Stirrup	Etrier	Strupp	1	
	5	8000 58929	Cerchio	Rim	Jante	Felge	1	
	6	8000 58933	Raggio	Spoke	Rayon	Speiche	36	
△		8000 63421	Raggio destro (Per uso INDOOR)	R. spoke (INDOOR USE)	Rayon D. (USAGE INTERIEUR)	Speiche R. (FUR INDOOR-GEBRAUCH)	18	
△		8000 63422	Raggio sinistro (Per uso INDOOR)	L. spoke (INDOOR USE)	Rayon G. (USAGE INTERIEUR)	Speiche L. (FUR INDOOR-GEBRAUCH)	18	
	7	80N0 29005	Nipplo	Nipple	Nipple	Nippel	36	
△		8000 63428	Nipplo (Per uso INDOOR)	Nipple (INDOOR USE)	Nipple (USAGE INTERIEUR)	Nippel (FUR INDOOR-GEBRAUCH)	36	
	8	8000 59912	Mozzo completo	Front hub assy	Moyeu compl.	Radnabe kpl.	1	
	9	8000 59850	Distanziale	Spacer	Entretoise	Distanzstuck	1	
	10	8000 55876	Cuscinetto	Bearing	Roulement	Lager	2	
	11	8000 61064	Portadistanziale	Porte-entretoise	Spacer holder	Abstandstuckhalter	1	
	12	8000 61029	Distanziale	Spacer	Entretoise	Distanzstuck	1	
	13	8000 61028	Distanziale	Spacer	Entretoise	Distanzstuck	1	
	14	8000 61381	Disco freno	Brake disc	Disque frein	Bremsscheibe	1	
△		8000 55858	Disco freno (Acc. INOX)	Brake disc (INOX)	Disque frein (INOX)	Bremscheibe (INOX)	1	
	15	8000 55878	Vite	Screw	Vis	Schraube	6	
	16	8000 60064	Corona Z=50 (di serie)	Sprocket (standard)	Couronne (en serie)	Kranz (standard)	1	
		8000 60065	Corona Z=51	Sprocket	Couronne	Kranz	1	
		8000 60066	Corona Z=52	Sprocket	Couronne	Kranz	1	
		8000 60067	Corona Z=53	Sprocket	Couronne	Kranz	1	
	17	8000 40796	Vite	Screw	Vis	Schraube	6	
	18	8000 43283	Dado	Nut	Ecrou	Mutter	6	
	19	8000 61013	Perno	Pin	Pivot	Stift	1	

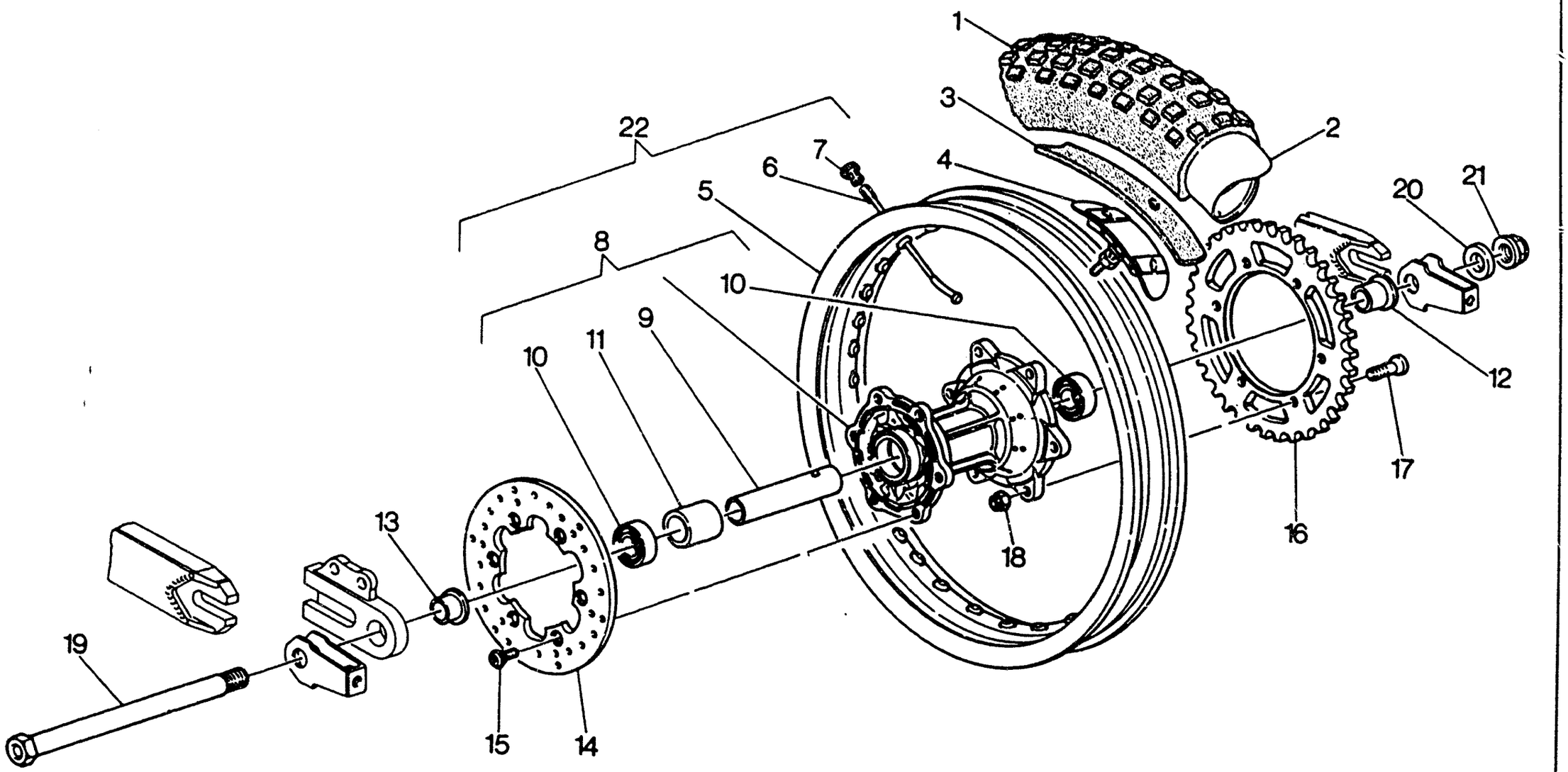
1
2
3
4
5
6
7
8
9
10
11
12
13
14
15
16
17
18
19
20
21
22



Note Notes Notes Marke	Index No. Pos. Pos.	Code N. Part. No. N Cod Best. Nr.	DENOMINAZIONE	DESCRIPTION	DESIGNATION	BEZEICHNUNG	Q.ty Q.tà Q.te M.ge	Validity Validità Validité Gültig
	20	8000 61026	Rosetta	Washer	Rondelle	Scheibe	1	
	21	8000 61024	Dado	Nut	Ecrou	Mutter	1	
	22	8000 60212	Ruota post. nuda	Rear wheel	Roue arrière	Hinterrad	1	
	23	8000 56768	Catena completa	Chain assy	Chaîne compl.	Kette kpl.	1	
	24	8000 56767	Giunto	Master link	Accouplement	Kupplung	1	
			△: Particolari speciali a richiesta	△: Special parts on request	△: Détails spéciaux sur demande	△: Sonderteile auf Anfrange		

CAGIVA

MOD. WMX 125/89 CROSS • INDICE NUMERICO PROGRESSIVO / NUMERICAL INDEX / INDEX NUMERIQUE / NUMMERNVERZEICHNIS

DISEGNO DRAWING DESSIN ZEICHNUNG	TAVOLA DRAWING TABLE BILD	INDEX NO POS N	DISEGNO DRAWING DESSIN ZEICHNUNG	TAVOLA DRAWING TABLE BILD	INDEX NO. POS. N	DISEGNO DRAWING DESSIN ZEICHNUG	TAVOLA DRAWING TABLE BILD	INDEX NO. POS. N.	DISEGNO DRAWING DESSIN ZEICHNUNG	TAVOLA DRAWING TABLE BILD	INDEX NO. POS. N.
151621501	22	33	60N10 1532	3	12	8000 15397	15	1	8000 31830	8	16
60N0 21002	11	4	60N10 1537	19	16	8000 17040	10	4	8000 32064	16	23
60N1 15031	3	5	60N10 2482	9	30	8000 18048	13	12	8000 32065	16	24
60N1 15062	18	7	60N10 2487	11	5	8000 18048	14	38	8000 32203	7	19
60N1 15062	18	27	60N10 2489	3	18	8000 18648	22	2	8000 32215	11	3
60N1 15064	14	17	60N10 2505	4	1	8000 18921	18	21	8000 32389	5	5
60N1 15064	16	39	60N10 2505	5	29	8000 18922	20	15	8000 32389	5	25
60N1 15192	15	23	60N10 2506	21	8	8000 19563	11	16	8000 33055	1	7
60N1 15193	21	22	60N10 2509	17	17	8000 19563	8	6	8000 33192	8	9
60N1 15195	20	8	60N10 2509	2	18	8000 19620	5	20	8000 33536	20	11
60N1 15197	15	16	60N10 2509	22	8	8000 19789	9	33	8000 33781	8	19
60N1 15213	16	36	60N10 2509	6	7	8000 21480	18	25	8000 34013	8	2
60N1 15503	11	7	60N10 2510	15	28	8000 21480	22	40	8000 34064	5	13
60N1 15503	15	22	60N10 2510	19	28	8000 21810	11	13	8000 34067	5	11
60N1 15503	15	26	60N10 2511	2	2	8000 21811	11	15	8000 34083	4	25
60N1 15503	16	14	60N10 2511	4	39	8000 21812	17	20	8000 34087	8	20
60N1 15503	9	31	60N10 2512	5	9	8000 21929	2	22	8000 34204	5	2
60N1 15504	18	19	60N10 2514	5	16	8000 22271	21	18	8000 34292	3	2
60N1 15504	19	33	60N10 2515	4	18	8000 22551	18	3	8000 34358	2	6
60N1 15504	2	19	60N10 2517	4	40	8000 22613	4	13	8000 34451	6	5
60N1 15504	21	21	60N10 2555	18	32	8000 22946	6	18	8000 34475	5	30
60N1 15504	4	20	60N10 2556	15	18	8000 23158	11	9	8000 35106	8	15
60N1 15504	6	4	60N10 2558	15	7	8000 25044	8	3	8000 35353	12	21
60N1 15506	14	5	60N10 2559	21	23	8000 25397	2	13	8000 35408	2	17
60N1 15506	14	39	60N10 2560	14	32	8000 25988	18	24	8000 35620	3	6
60N1 15507	22	5	60N10 2569	14	21	8000 26329	21	6	8000 35900	16	22
60N1 15508	16	20	60N10 2870	3	7	8000 27142	14	25	8000 36125	18	29
60N1 15536	11	14	60N10 2900	21	14	8000 27143	14	26	8000 36334	3	9
60N1 15536	19	6	60N10 3209	15	25	8000 27521	2	28	8000 36357	5	15
60N1 15536	21	17	60N10 7104	19	21	8000 27910	12	3	8000 36430	9	17
60N1 15548	13	8	60N10 7330	3	11	8000 27960	6	14	8000 36440	5	8
60N1 15549	13	10	60N10 7330	3	20	8000 28810	19	15	8000 36441	9	27
60N1 15549	19	4	60N10 7335	6	10	8000 29116	15	2	8000 36459	9	23
60N1 15580	6	16	60N10 7335	6	21	8000 29861	10	23	8000 36461	10	8
60N1 15766	11	6	60N10 7336	4	14	8000 30793	9	10	8000 36462	10	10
60N10 1061	15	21	60N10 7350	20	17	8000 30820	8	17	8000 36463	10	9
60N10 1077	5	28	60N2 21202	10	21	8000 31128	15	10	8000 36653	5	24
60N10 1078	18	17	60N2 21202	7	22	8000 31388	6	15	8000 37135	6	17
60N10 1079	10	6	60N2 21204	7	10	8000 31485	8	18	8000 37136	5	27
60N10 1079	11	10	60N2 21206	7	7	8000 31743	9	29	8000 37198	5	14
60N10 1081	10	24	60N2 21213	7	12	8000 31744	9	32	8000 37622	13	2
60N10 1081	18	26	8000 10290	5	6	8000 31748	3	13	8000 37632	13	4
60N10 1081	19	5	8000 10777	23	3	8000 31748	5	12	8000 37656	4	2
60N10 1081	8	21	8000 11276	18	2	8000 31748	6	8	8000 37745	16	46
60N10 1140	14	18	8000 11524	5	18	8000 31768	9	6	8000 37745	20	9
60N10 1152	14	19	8000 13346	22	3	8000 31773	9	21	8000 37746	13	9
60N10 1153	14	16	8000 13419	19	24	8000 31813	8	7	8000 37906	13	7

MOD. WMX 125/89 CROSS • INDICE NUMERICO PROGRESSIVO / NUMERICAL INDEX / INDEX NUMERIQUE / NUMMERNVERZEICHNIS

DISEGNO DRAWING DESSIN ZEICHNUNG	TAVOLA DRAWING TABLE BILD	INDEX NO. POS. N.	DISEGNO DRAWING DESSIN ZEICHNUNG	TAVOLA DRAWING TABLE BILD	INDEX NO. POS. N.	DISEGNO DRAWING DESSIN ZEICHNUG	TAVOLA DRAWING TABLE BILD	INDEX NO. POS. N.	DISEGNO DRAWING DESSIN ZEICHNUNG	TAVOLA DRAWING TABLE BILD	INDEX NO. POS N.
8000 37947	13	11	8000 38797	17	12	8000 43121	4	31	8000 47520	9	15
8000 37961	15	9	8000 38798	17	13	8000 43122	4	8	8000 48435	16	8
8000 38115	16	40	8000 38799	17	15	8000 43123	4	11	8000 48436	16	10
8000 38215	6	2	8000 38802	17	14	8000 43283	23	18	8000 48533	14	11
8000 38216	4	26	8000 38956	16	7	8000 43426	22	34	8000 48534	14	12
8000 38265	3	10	8000 39260	16	42	8000 43496	14	13	8000 48535	14	15
8000 38388	8	4	8000 39630	2	10	8000 43534	16	4	8000 48888	17	7
8000 38389	8	22	8000 39876	8	1	8000 43537	16	55	8000 48915	17	11
8000 38397	3	1	8000 39900	11	1	8000 43591	21	9	8000 48916	17	16
8000 38438	8	10	8000 39916	4	23	8000 43592	20	5	8000 48917	17	5
8000 38515	5	26	8000 39930	9	2	8000 43714	4	17	8000 48918	17	10
8000 38516	5	4	8000 39931	9	3	8000 43718	1	3	8000 48954	3	15
8000 38518	5	22	8000 39932	9	8	8000 43719	1	2	8000 48955	3	19
8000 38519	3	14	8000 39934	9	13	8000 43720	1	4	8000 48957	3	3
8000 38519	6	19	8000 39936	9	34	8000 43823	1	5	8000 48962	11	2
8000 38520	2	4	8000 39937	9	14	8000 43824	1	6	8000 48971	13	5
8000 38520	6	11	8000 39939	9	22	8000 43946	14	8	8000 49036	22	24
8000 38534	2	9	8000 39940	9	19	8000 43947	14	6	8000 49465	9	1
8000 38535	2	12	8000 40220	8	13	8000 44091	13	3	8000 49792	2	3
8000 38549	4	37	8000 40393	9	20	8000 44314	11	8	8000 50466	12	20
8000 38550	4	27	8000 40719	14	14	8000 44978	6	12	8000 50467	12	22
8000 38551	4	36	8000 40719	16	13	8000 45062	8	5	8000 50468	12	23
8000 38552	4	24	8000 40719	19	25	8000 45381	2	25	8000 50469	12	24
8000 38608	21	19	8000 40719	22	11	8000 45490	19	27	8000 50471	12	26
8000 38610	7	1	8000 40720	14	22	8000 45491	19	19	8000 50472	12	27
8000 38612	7	4	8000 40720	14	37	8000 45492	19	20	8000 50473	12	28
8000 38613	7	8	8000 40720	21	7	8000 45495	18	16	8000 50475	12	30
8000 38614	7	5	8000 40796	23	17	8000 45497	16	51	8000 50476	12	31
8000 38615	7	11	8000 40813	20	16	8000 45498	14	29	8000 50478	12	44
8000 38616	7	9	8000 40907	1	1	8000 46171	16	27	8000 50482	12	34
8000 38617	7	13	8000 40913	6	6	8000 46172	16	52	8000 50483	12	35
8000 38618	7	16	8000 41714	16	31	8000 46225	10	18	8000 50490	12	8
8000 38620	7	17	8000 42022	16	30	8000 46226	10	17	8000 50491	12	9
8000 38622	7	14	8000 42022	16	32	8000 46383	11	12	8000 51964	22	12
8000 38623	7	15	8000 42023	16	54	8000 46412	1	8	8000 51986	12	14
8000 38624	7	20	8000 42024	16	6	8000 46644	22	22	8000 52183	13	1
8000 38706	10	5	8000 42027	16	18	8000 46645	22	36	8000 52704	2	32
8000 38707	10	7	8000 42028	16	9	8000 46664	22	23	8000 53150	15	11
8000 38708	10	13	8000 42029	16	21	8000 46665	22	6	8000 53151	15	17
8000 38711	10	3	8000 42030	16	11	8000 46666	22	7	8000 53153	15	8
8000 38712	10	2	8000 42215	2	29	8000 46667	22	19	8000 53155	15	14
8000 38713	10	14	8000 42240	3	8	8000 46860	5	31	8000 53157	15	15
8000 38721	10	11	8000 42278	3	16	8000 46965	6	13	8000 53219	5	17
8000 38726	8	11	8000 42487	10	19	8000 47160	10	27	8000 53227	2	7
8000 38727	8	12	8000 42548	9	5	8000 47282	8	8	8000 53251	22	14
8000 38728	10	16	8000 42643	5	23	8000 47496	10	12	8000 53256	22	17
8000 38748	20	13	8000 43067	2	15	8000 47519	9	7	8000 53258	22	35

CAGIVA

MOD. WMX 125/89 CROSS • INDICE NUMERICO PROGRESSIVO / NUMERICAL INDEX / INDEX NUMERIQUE / NUMMERNVERZEICHNIS

DISEGNO DRAWING DESSIN ZEICHNUNG	TAVOLA DRAWING TABLE BILD	INDEX NO. POS. N.	DISEGNO DRAWING DESSIN ZEICHNUNG	TAVOLA DRAWING TABLE BILD	INDEX NO. POS. N.	DISEGNO DRAWING DESSIN ZEICHNUG	TAVOLA DRAWING TABLE BILD	INDEX NO. POS. N.	DISEGNO DRAWING DESSIN ZEICHNUNG	TAVOLA DRAWING TABLE BILD	INDEX NO. POS. N.
8000 53259	18	30	8000 57124	21	20	8000 59666	2	31	8000 60384/6	2	5
8000 53401	22	16	8000 57126	21	5	8000 59669	2	16	8000 60391	2	21
8000 53405	22	18	8000 57219	17	9	8000 59670	4	15	8000 60393	2	23
8000 53406	22	20	8000 57342	22	38	8000 59760	12	40	8000 60400	5	1
8000 53408	22	4	8000 57343	22	42	8000 59801	4	35	8000 60577	16	17
8000 53504	22	28	8000 57344	22	43	8000 59802	4	28	8000 60603	2	11
8000 53683	21	24	8000 57370	12	46	8000 59803	4	7	8000 60611	14	1
8000 53795	22	37	8000 57401	12	16	8000 59808	18	8	8000 60625	2	1
8000 53796	22	27	8000 57447	11	8	8000 59835	16	1	8000 60725	9	12
8000 53872	22	15	8000 57584	15	5	8000 59839	16	19	8000 60726	9	11
8000 53874	22	26	8000 57587	15	6	8000 59840	16	28	8000 60728	9	28
8000 54025	2	14	8000 57757	18	10	8000 59850	23	9	8000 60729	9	28
8000 54055	16	5	8000 57758	18	11	8000 59912	23	8	8000 60749	14	31
8000 54073	23	4	8000 57789	10	15	8000 60016	18	1	8000 60873	4	32
8000 54274	17	1	8000 57958	18	28	8000 60026	14	7	8000 60886	14	24
8000 54360	14	25	8000 58013	17	18	8000 60064	23	16	8000 60888	16	37
8000 54397	15	27	8000 58014	17	4	8000 60065	23	16	8000 60898	18	12
8000 55071	2	27	8000 58032	16	47	8000 60066	23	16	8000 60898	18	18
8000 55072	2	26	8000 58033	16	47	8000 60067	23	16	8000 60898	19	13
8000 55259	22	39	8000 58050	19	34	8000 60096	19	9	8000 60898	4	21
8000 55757	18	6	8000 58144	12	4	8000 60098	19	11	8000 60899	14	27
8000 55858	23	14	8000 58660	12	13	8000 60148	18	20	8000 60900	14	28
8000 55876	23	10	8000 58671	12	43	8000 60149	18	23	8000 60903	14	23
8000 55879	23	15	8000 58672	12	42	8000 60156	16	34	8000 60912	22	25
8000 55962	18	4	8000 58719	13	6	8000 60164	4	19	8000 60913	22	13
8000 55903	18	13	8000 58738	12	36	8000 60165	4	5	8000 60925	4	6
8000 56214	16	15	8000 58811	21	16	8000 60166	19	12	8000 60926	4	34
8000 56216	16	25	8000 58812	21	11	8000 60171	22	1	8000 61013	23	19
8000 56326	16	2	8000 58813	21	13	8000 60195	18	31	8000 61014	22	29
8000 56329	16	3	8000 58814	21	12	8000 60196	23	2	8000 61015	22	30
8000 56361	16	49	8000 58830	4	16	8000 60212	23	22	8000 61024	23	21
8000 56361	16	43	8000 58929	23	5	8000 60219	19	23	8000 61025	16	35
8000 56363	16	56	8000 58933	23	6	8000 60233	15	12	8000 61026	23	20
8000 56364	16	48	8000 59084	16	45	8000 60234	15	13	8000 61028	23	13
8000 56366	16	44	8000 59085	16	33	8000 60242	15	3	8000 61029	23	12
8000 56367	16	47	8000 59088	16	57	8000 60303	4	10	8000 61038	4	29
8000 56380	20	3	8000 59289	16	53	8000 60306	15	29	8000 61048	17	6
8000 56381	20	4	8000 59295	18	5	8000 60307	15	31	8000 61049	17	8
8000 56458	18	22	8000 59299	16	50	8000 60308	16	41	8000 61064	23	11
8000 56462	4	41	8000 59305	16	12	8000 60312	23	1	8000 61078	18	14
8000 56609	22	21	8000 59307	16	16	8000 60324	19	17	8000 61080	12	45
8000 56610	22	9	8000 59309	18	9	8000 60341	16	59	8000 61103	10	22
8000 56612	22	41	8000 59326	17	2	8000 60384/1	2	5	8000 61362	20	2
8000 56767	23	24	8000 59327	17	3	8000 60384/2	2	5	8000 61369	4	30
8000 56768	23	23	8000 59433	14	33	8000 60384/3	2	5	8000 61370	4	33
8000 56834	6	20	8000 59434	14	35	8000 60384/4	2	5	8000 61371	19	31
8000 57123	21	10	8000 59487	14	36	8000 60384/5	2	5	8000 61372	19	7

MOD. WMX 125/89 CROSS • INDICE NUMERICO PROGRESSIVO / NUMERICAL INDEX / INDEX NUMERIQUE / NUMMERNVERZEICHNIS

DISEGNO DRAWING DESSIN ZEICHNUNG	TAVOLA DRAWING TABLE BILD	INDEX NO. POS. N.
8000 61373	20	18
8000 61374	20	19
8000 61379	20	10
8000 61381	23	14
8000 61384	22	32
8000 61391	21	3
8000 61751	23	1
8000 61752	23	1
8000 61754	22	10
8000 61799	20	14
8000 62122	22	10
8000 62341	21	1
8000 62431	19	30
8000 62435	19	29
8000 62507	9	1
8000 62508	9	11
8000 62509	9	2
8000 62510	9	20
8000 62511	9	13
8000 62512	9	34
8000 62513	9	7
8000 62514	9	15
8000 62515	9	14
8000 62516	9	8
8000 62517	9	22
8000 62791	19	32
8000 62977	14	4
8000 62978	14	30
8000 62980	21	4
8000 63038	19	1
8000 63056	19	22
8000 63122	19	1
8000 63205	18	33
8000 63241	21	25
8000 63297	21	26
8000 63298	21	27
8000 63303	12	2
8000 63304	12	7
8000 63312	14	34
8000 63356	12	1
8000 63357	12	11
8000 63358	12	12
8000 63359	12	19
8000 63360	12	33
8000 63361	12	38
8000 63362	12	17
8000 63363	12	5
8000 63395	22	20
8000 63396	19	17
8000 63404	11	1
8000 63405	11	2
8000 63407	11	18
8000 63408	11	19
8000 63410	2	1
8000 63411	2	11
8000 63412	11	17
8000 63413	8	8
8000 63414	8	13
8000 63415	2	26
8000 63419	22	29
8000 63420	22	30
8000 63421	23	6
8000 63422	23	6
8000 63423	22	31
8000 63428	23	7
8000 63687	15	30
8000 63707	2	30
80000 1199	20	6
80000 1412	16	58
80000 1676	14	20
80000 1911	14	3
80000 1911	20	7
80000 2124	5	7
80000 2709	10	20
80000 2709	11	11
80000 4104	12	15
80000 4108	10	1
80000 4167	16	38
80000 4646	15	4
80000 5934	16	29
80000 6096	9	4
80000 6597	5	3
80000 6597	6	3
80000 6725/3	5	19
80000 7719	5	10
80000 9128	21	15
80000 9329	16	26
80000 9671	7	21
800L 35109	8	14
800L 37120	6	9
800L 38752	20	12
800L 43715	4	12
800L 43716	4	9
800L 45022	5	21
800L 52609	4	22
800L 52702	6	1
800L 59403	14	10
800L 59406	14	9
800L 60378	2	20
800L 60658	14	2
800L 61390	21	2
800L 63397	21	2
80A0 10904	7	3
80A0 28055	9	26
80A0 29665	12	10
80A0 34292	3	2
80A0 36430	9	9
80A0 38110	9	18
80A0 38419	3	17
80A0 39338	9	16
80A0 53023	2	8
80A0 58144	12	4
80A0 63304	12	7
80B0 11794	2	24
80B0 31756	4	38
80B0 34292	3	2
80B0 38419	3	17
80B0 39338	9	16
80B0 53023	2	8
80B0 56003	15	19
80B0 56004	15	20
80B0 56005	15	24
80B0 57323	19	14
80B0 57324	19	8
80B0 57326	19	10
80B0 57327	19	2
80B0 57925	19	18
80B0 59300	18	15
80B0 60157	19	3
80B0 60167	20	1
80B0 63303	12	2
80C0 11794	2	24
80C0 28055	9	26
80C0 34292	3	2
80C0 38110	9	18
80C0 38419	3	17
80C0 39338	7	2
80C0 39338	9	16
80C0 53023	2	8
80D0 11974	2	24
80D0 28055	9	26
80D0 38110	9	18
80D0 38419	3	17
80D0 53023	2	8
80E0 11794	2	24
80E0 38110	9	18
80E0 38419	3	17
80E0 53023	2	8
80F0 38110	9	18
80F0 38419	3	17
80N0 29005	23	7
80N0 60160	4	3
80N0 60162	4	4
80NO 21507	7	18
80NO 29004	22	31
8AQ0 12041	12	6
8AR0 12041	12	6
8EA0 12041	12	6
8FA0 12041	12	6
8GA0 12041	12	6
80A00 1261	10	26
80A00 7989	9	25
80B00 1261	10	26
80C00 1261	10	26
80C00 4553	7	6
80C00 7989	9	24
80C00 7989	9	25
80D00 1261	10	26
80E00 1261	10	25
80E00 1261	10	26
80E00 4553	7	6
80F00 7989	9	25
80H00 7989	9	25

CARATTERISTICHE TECNICHE - TECHNICAL DATA
DONNEES TECHNIQUES - TECHNISCHE DATEN

TAVOLA DRAWING TABLE BILD **24** — **WMX 125/89 CROSS**

MOTORE

Tipo	monocilindrico 2 tempi con valvola C.T.S. sullo scarico
Raffreddamento	a liquido
Alesaggio	mm 56
Corsa	mm 50,6
Cilindrata	cm³ 124,63
Rapporto di compressione	15:1
Avviamento	a pedale

LUBRIFICAZIONE

Motore	miscela benzina-olio 2% (rodaggio 3%)
Trasmissione primaria/ Cambio velocità	mediante l'olio contenuto nel basamento

ACCENSIONE

Tipo	Elettronica
Anticipo all'accensione	20° P.P.M.S. (corsa pistone = 1,85 mm)
Distanza elettrodi candela	mm 0,5

ALIMENTAZIONE

Diametro diffusore carburatore	mm 37
Getto massimo	192 (in dotazione 195, 198, 200, 205)
Getto starter	60
Getto minimo	48 (in dotazione 45)
Valvola gas	35 (in dotazione 30)
Spillo conico	K 49
Tacca fiss. spillo conico	3ª
Polverizzatore	DQ 264 (in dotazione DQ 266)
Galleggiante (n° 2)	4,5 g
Vite aria aperta di giri	1 e 1/2

TRASMISSIONE PRIMARIA

Pignone motore	Z18
Corona frizione	Z64
Rapporto di trasmissione	3,555

ENGINE

Type	two-strokes single cylinder by CTS valve on the exhaust
Cooling	by liquid
Bore	mm 56
Stroke	mm 50,6
Piston Displacement	cm³ 124,63
Compression ratio	15:1
Starting	kick start

LUBRIFICATION

Engine	by a variable capacity oil pump 2% (running 3%)
Primary drive trasmission/ Gearbox	by the oil contained in the crankcase

IGNITION

Type	Electronic
Ignition Timing	20° B.T.D.C. (piston stroke = 1,85 mm)
Spark plug gap	mm 0,5

CARBURETOR

Carburetor Venturi Diameter	mm 37
High Speed Jet	192 (series kit 195, 198, 200, 205)
Starter jet	60
Low Speed Jet	48 (series kit 45)
Throttle Piston	35 (series kit 30)
Metering Pin	K 49
Metering Pin position	3rd
Main Nozzle	DQ 264 (series kit DQ 266)
Float (n° 2)	4,5 g
Idle Mixture Adjusting Screw	1 and 1/2

PRIMARY DRIVE

Drive pinion Gear	Z18
Clutch ring Gear	Z64
Ratio	3,555

MOTEUR

Type	Monocylindrique à deux temps avec soupape CTS sur l'échappement
Refroidissement	à liquide
Alésage	mm 56
Levée	mm 50,6
Cilindrée	cm³ 124,63
Rapport de compression	15:1
Démarrage	à pedale

GRAISSAGE

Type	petroil mélange essence-huile 2% (rodage 3%)
Transmission principale/ Change vitesse	avec la huile contenue dans l'affût

ALLUMAGE

Type	électronique
Avance à l'allumage	20° P.P.M.S. (levée piston = 1,85 mm)
Distance électrodes bougie mm	mm 0,5

ALIMENTATION

Diamètre diffuseur carburateur	mm 37
Jet max.	192 (en dotation 195, 198, 200, 205)
Jet starter	60
Jet min.	48 (en dotation 45)
Soupape gaz	35 (en dotation 30)
Epingle conique	K 49
Encoche de fixage épingle conique	3ème
Pulvérisation	DQ 264 (en dotation DQ 266)
Flotteur (n° 2)	4,5 g
Vis air, ouverte de	1 et 1/2 rotations

TRANSMISSION PRINCIPALE

Pignon moteur	Z18
Couronne friction	Z64
Rapport de transmission	3,555

MOTOR

Typ	Zweitakter Einzylindermotor mit C.T.S. - Ventil auf dem Auslass
Kühlung	Durch Flüssigkeit
Bohrung	mm 56
Hub	mm 50,6
Hubraum	cm³ 124,63
Verdichtungsverhältnis	15:1
Anlass	Pedalanlauf

SCHMIERUNG

Motor	Kraftstoffgemish 2% (Einfahren 3%)
Hauptantrieb/ Getriebe	durch das im Kürbelgehäuse enthaltene öl

ZÜNDUNG

Typ	Elektronisch
Zündvorverstellung	20° P.P.M.S. (Kolbenhub = 1,85 mm)
Zündkerze Elektrodenabstand	mm 0,5

VERGASER

Vergaser Luftdüsendurchmesser	mm 37
Max. Düse	192 (Ausruestung 195, 198, 200, 205)
Starterdüse	60
Min. Düse	48 (Ausruestung 45)
Gasventil	35 (Ausruestung 30)
Konische Nadel	K 49
Einschnitt für Befestigung der konischen Nadel	3
Düse	DQ 264 (Ausruestung DQ 266)
Schwimmer (n° 2)	4,5 g
Luftschraube, geöffnet um	1 und 1/2 Umdrehungen

HAUPTANTRIEB

Antriebsritzel	Z18
Kupplungskranz	Z64
Übersetzungsverhältnis	3,555

CAMBIO
Tipo ... con ingranaggi sempre in presa
Rapporti di trasmissione:

in 1ª velocità	2,153
in 2ª velocità	1,785
in 3ª velocità	1,466
in 4ª velocità	1,250
in 5ª velocità	1,105
in 6ª velocità	0,952

TRASMISSIONE SECONDARIA

Pignone uscita cambio	Z12
Corona sulla ruota	Z50
Rapporto di trasmissione	4,166
Catena di trasmissione	5/8" x 6,5

RAPPORTI TOTALI DI TRASMISSIONE

in 1ª velocità	31,909
in 2ª velocità	26,455
in 3ª velocità	21,728
in 4ª velocità	18,518
in 5ª velocità	16,374
in 6ª velocità	14,109

TELAIO
Tipo a doppia culla chiusa con trave superiore

SOSPENSIONE ANTERIORE
Tipo Forcella telescopica a steli rovesciati con ammortizzatori idraulici e scorrevoli in lega leggera
Steli ∅ 40 mm
Corsa sull'asse gambe 285 mm

SOSPENSIONE POSTERIORE
Tipo SOFT DAMP a flessibilità variabile con monoammorizzatore idraulico
Corsa ruota 320 mm

FRENO ANTERIORE
Tipo a disco fisso ∅ 240 mm con comando idraulico; pinza flottante

TRANSMISSION
Constant mesh gear type
Internal ratios:

1st	2,153
2nd	1,785
3rd	1,466
4th	1,250
5th	1,105
6th	0,952

SECONDARY DRIVE

Transmission sprocket	Z12
Rear wheel sprocket	Z50
Ratio	4,166
Chain	5/8" x 6/5

FINAL RATIOS

1st	31,909
2nd	26,455
3rd	21,728
4th	18,518
5th	16,374
6th	14,109

FRAME
Type closed double cradle type with upper transm.

FRONT SUSPENSION
Type ... hydraulic telescopic forks with sliding, light alloy legs.
Stanchion diameter 40 mm.
Front wheel travel 285 mm

REAR SUSPENSION
Type ... variable flexibility SOFT DAMP with hydraulic single damper
Wheel stroke ... 320 mm

FRONT BRAKE
Type fixed disc diam. 240 mm. with hydraulic control; floating caliper

CHANGEMENT DE VITESSE
Type ... à engrenages toujours en prise
Rapports de transmission:

en 1ère	2,153
en 2ème	1,785
en 3ème	1,466
en 4ème	1,250
en 5ème	1,105
en 6ème	0,952

TRANSMISSION SECONDAIRE

Pignon sortie change	Z12
Couronne sur la roue	Z50
Rapport de transmission	4,166
Chaîne de transmission	5/8" x 6,5

RAPPORTS TOTALS DE TRANSMISSION

en 1ère	31,909
en 2ème	26,455
en 3ème	21,728
en 4ème	18,518
en 5ème	16,374
en 6ème	14,109

CARCASSE
Type à double berceau fermé avec poutre supérieure

SUSPENSION AVANT
Type fourche télescopique à montants renversés avec ammortisseurs hydrauliques et coulissants en alliage léger
Diamétre montants 40 mm
Excursion roue avant 285 mm

SUSPENSION ARRIERE
Type ... SOFT DAMP à flexibilité variable avec monoamortisseur hydraulique
Levée roue ... 320 mm

FREIN AVANT
Type à disque fixe ∅ 240 mm avec commande hydraulique; pince flottante

GETRIEBE
Typ ... mit Zahnrädern immer im Eingriff
Übersetzungsverhältnisse:

mit erstem Gang eingeschaltet	2,153
mit zweitem Gang eingeschaltet	1,785
mit drittem Gang eingeschaltet	1,466
mit viertem Gang eingeschaltet	1,250
mit fünftem Gang eingeschaltet	1,105
mit sechstem Gang eingeschaltet	0,952

SEKUNDÄRER ANTRIEB

Getrieberitzel	Z12
Radkranz	Z50
Übersetzungsverhältnis	4,166
Antriebskette	5/8" x 6,5

TOTALES ÜBERSETZUNGSVERHÄLTNIS

mit erstem Gang eingeschaltet	31,909
mit zweitem Gang eingeschaltet	26,455
mit drittem Gang eingeschaltet	21,728
mit viertem Gang eingeschaltet	18,518
mit fünftem Gang eingeschaltet	16,374
mit sechstem Gang eingeschalter	14,109

CHASSIS
Typ ... in doppelwiegeform mit oberer Stange

VORDERFEDERUNG
Typ ... Teleskopgabel mit umgekehrten Holmen, Hydraulic Stossdämpfern und Leichmetall - Schiebern - Holmdurchmesser 40 mm
Vorderrad - Feder weg 285 mm

HINTERFEDERUNG
Typ ... SOFT DAMP mit variabler Biegsamkeit, mit hydraulischem Einzeldämpfer MARZOCCHI mit Feder mit voreinstellbarer Spannung
Radhub ... 320 mm

VORDERBREMSE
Typ ... mit fester Scheibe ∅ 240 mm mit hydraulischer Steuerung; schwimmende Zange

FRENO POSTERIORE
Tipo ..... a disco Ø 220 mm

PNEUMATICO ANTERIORE
Dimensioni ..... 90/90 x 21"
Pressione di gonfiaggio a freddo Kg/cm² 0,9 ÷ 1,0
psi 12,8 ÷ 14,2

PNEUMATICO POSTERIORE
Dimensioni ..... 120/80 x 19"
Pressione di gonfiaggio a freddo Kg/cm² 0,8 ÷ 0,9
psi 11,4 ÷ 12,8

DIMENSIONI, PESO, CAPACITÀ
Interasse ..... mm 1440
Lunghezza totale ..... mm 2145
Larghezza massima ..... mm 830
Altezza massima ..... mm 1215
Altezza sella ..... mm 925
Altezza minima da terra ..... mm 355
Peso a secco ..... Kg 88
Capacità serbatoio carburante ..... l 8,2
Olio nel basamento ..... l 0,7
Liquido circuito di raffreddamento ..... l 1,1

REAR BRAKE
Type ..... disc diam. 220 mm

FRONT TIRE
Tire Size ..... 90/90 x 21"
Cold tire pressure ..... Kg/cm² 0,9 ÷ 1,0
psi 12,8 ÷ 14,2

REAR TIRE
Tire Size ..... 120/80 x 19"
Cold tire pressure ..... Kg/cm² 0,8 ÷ 0,9
psi 11,4 ÷ 12,8

DIMENSIONS, WEIGHT, CAPACITIES
Wheelbase ..... mm 1440
Overall length ..... mm 2145
Handlebars width ..... mm 830
Overall height ..... mm 1215
Saddle height ..... mm 925
Minimum ground clearance ..... mm 355
Dry wheight ..... Kg 88
Fuel tank capacity ..... l 8,2
Transmission oil ..... l 0,7
Coolant ..... l 1,1

FREIN ARRIERE
Type ..... à disque Ø 220 mm

PNEU AVANT
Dimensions ..... 90/90 x 21"
Pression de gonflement à froid Kg/cm² 0,9 ÷ 1,0
psi 12,8 ÷ 14,2

PNEU ARRIERE
Dimensions ..... 120/80 x 19"
Pression de gonflement à froid Kg/cm² 0,8 ÷ 0,9
psi 11,4 ÷ 12,8

DIMENSIONS, POIDS, CAPACITES
Empattement ..... mm 1440
Longueur totale ..... mm 2145
Largeur guidon ..... mm 830
Hauteur max. ..... mm 1215
Hauteur selle ..... mm 925
Hauteur min. du sol ..... mm 355
Poids à sec ..... Kg 88
Contenance réservoir à carburant ..... l 8,2
Huile dans l'affût ..... l 0,7
Liquide circuit de refroidissement ..... l 1,1

HINTERBREMSE
Typ ..... mit Scheibe Ø 220 mm

VORDERREIFEN
Masse ..... 90/90 x 21"
Reifenluftdruck, kalt ..... Kg/cm² 0,9 ÷ 1,0
psi 12,8 ÷ 14,2

HINTERREIFEN
Masse ..... 120/80 x 19"
Reifenluftdruck, kalt ..... Kg/cm² 0,8 ÷ 0,9
psi 11,4 ÷ 12,8

MASSE, GEWICHT, FASSUNGSVERMÖGEN
Achsenabstand ..... mm 1440
Gesamtlänge ..... mm 2145
Lenkerbreite ..... mm 830
Max. Höhe ..... mm 1215
Sattelhöhe ..... mm 925
Min. Höhe vom Boden ..... mm 355
Gewicht ohne Kraftstoff ..... Kg 88
Kraftstoffbehälter-Fassungsvermögen ..... l 8,2
Öl im Kürbelgehause ..... l 0,7
Kühlungsflüssigkeit ..... l 1,1

TABELLA DI LUBRIFICAZIONE - TABLE FOR LUBRICATION

Olio lubrificazione motore / Engine oil	AGIP RACE 2T
Olio lubrificazione cambio / Trasmissione primaria / Transmission oil / Primary drive	AGIP ROTRA SX (SAE 75W90)
Liquido refrigerante motore / Coolant	AGIP PERMANENT FLUID
Liquido impianti frenanti / Brakes fluid	DOT 4
Olio forcella anteriore / Front fork oil	SAE 10

TABELLE DE GRAISSAGE - SCHMIERUNGSTABELLE

Huile graissage moteur / Motorschmierungsöl	AGIP RACE 2T
Huile graissage change / Transmission principale / Getriebeschmierungsöl	AGIP ROTRA SX (SAE 75W90)
Liquide de refroidissement moteur / Motorkühler	AGIP PERMANENT FLUID
Liquide freins / Bremsenflüssigket	DOT 4
Huile fourche avant / Öl für die Vordergabel	SAE 10

ACCOPPIAMENTI / GIOCHI

- Accoppiamento cilindro-pistone
  a) rilevare il ∅ di classificazione del cilindro a 10 mm dal piano superiore, parallelamente all'asse aspirazione e scarico;
  b) rilevare il ∅ di classificazione del pistone a 10 mm dalla base del mantello, perpendicolarmente all'asse spinotto.
  Gioco di accoppiamento: 0,035 mm
- Accoppiamento spinotto-pistone-piede di biella: Gioco radiale 0,002 ÷ 0,010 mm
- Gioco radiale testa di biella: 0,028 ÷ 0,036 mm
- Gioco assiale testa di biella: 0,50 ÷ 0,60 mm
- Quote controllo cambio in fase ricomposizione motore (mm):

COUPLINGS / CLEARANCES

- Cylinder-piston coupling:
  a) measure the cylinder classifying ∅ at a distance of 10 mm from the upper surface, parallel to the induction and exhaust axis;
  b) measure the piston classifying ∅ at a distance of 10 mm from the skirt base, perpendicularly to the pin axis.
  Coupling clearance: 0,035 mm
- Coupling among the pin-piston-small end: Radial clearance 0,002 ÷ 0,010 mm
- Small end radial clearance: 0,028 ÷ 0,036 mm
- Small end axial clearance: 0,50 ÷ 0,60 mm
- Change control dimensions during motor recomposition (mm):

ACCOUPLEMENTS / JEUX

- Accouplement cylindre-piston:
  a) Rélever le ∅ de classification du cylindre à 10 mm du plan supérieur, parallelement à l'axe d'aspiration et d'échappement.
  b) Rélever le ∅ de classification du piston à 10 mm de la base du manteau, perpendiculièrement a l'axe du piston.
  Jeu d'accouplement: 0,035 mm
- Accouplement tourillon-douille pied de bielle: Jeu radial 0,002 ÷ 0,010 mm
- Jeu radial tête de bielle: 0,028 ÷ 0,036 mm
- Jeu axial tête de bielle: 0,50 ÷ 0,60 mm
- Ce contrôle change en phase de recomposition moteur (mm):

KUPPLUNGEN / SPIELE

- Kupplung Zylinder/Kolben:
  a) den Zylinder-Klassierungsdurchmesser des Zylinders 10 mm entfernt von der oberen Ebene aufnehmen, der Saug- und Auslassachse parallel;
  b) den Klassierungsdurchmesser des Kolbens 10 mm entfernt von der Basis des Schaltes, der Bolzenachse senkrecht.
  Kupplungsspiel: 0,035 mm
- Kupplung Bolzen-Kolben-Kolbenbolzenende: Lagerspiel 0,002 ÷ 0,010 mm
- Lagerspiel Pleuelkopf: 0,028 ÷ 0,036 mm
- Axialspiel Pleuelkopf: 0,50 ÷ 0,60 mm
- Mass für Kontrolle des Getriebes bei der Umarbeitung des Motors (mm):

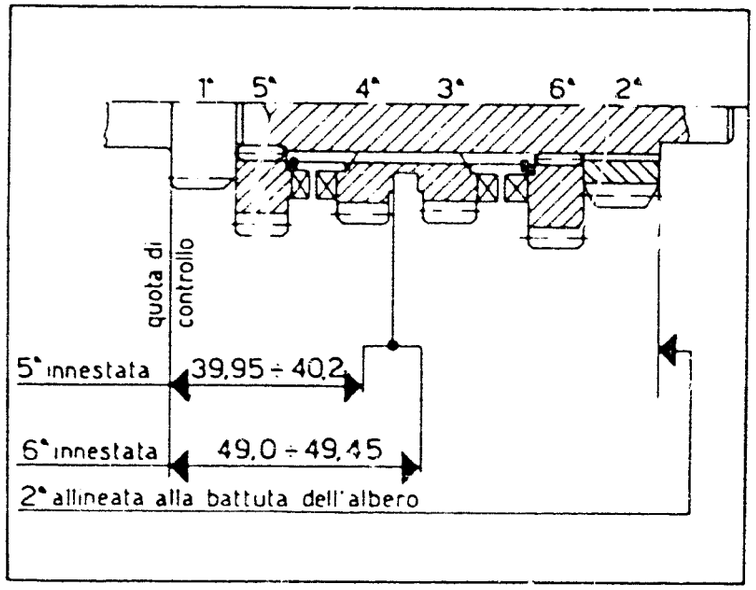

ALBERO PRIMARIO
MAIN SHAFT
ARBRE PRIMAIRE
ABTRIEBSWELLE

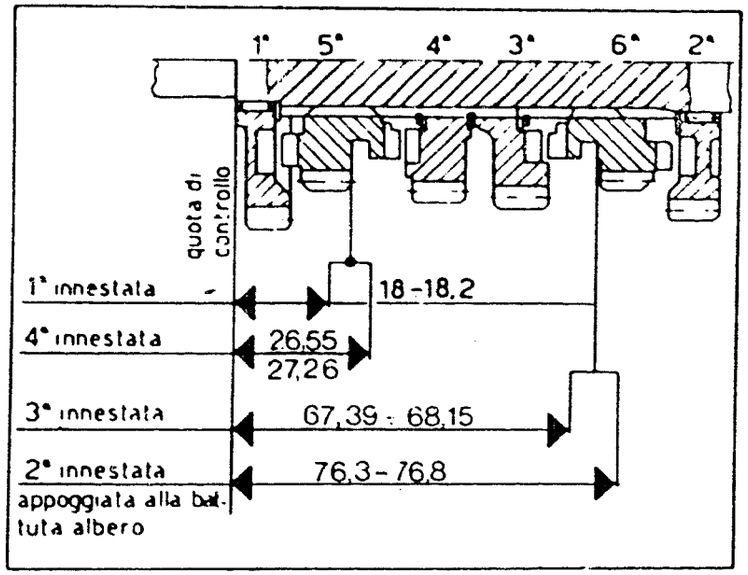

ALBERO SECONDARIO
COUNTER SHAFT
ARBRE SECONDAIRE
NEBENWELLE

COPPIE DI SERRAGGIO / TIGHTENING TORQUES / COUPLES DE SERRAGE / ANZIEHDREHMOMENTE

APPLICAZIONE / APPLICATION APPLICATION / ANBRINGUNG	FILETTATURA / THREADING FILETAGE / VERZIERUNG	NM	KGM	LB/FT (LIBBRA/PIEDE)
Dado fiss. cilindro / Cylinder nut Ecrou de fixage cylindre / Zylinderfestigungsmutter	M8×1,25	17,6÷19,6	1,8÷2	13÷14,4
Vite fiss. testa cilindro / Cylinder head screw Vis de fixage tête cylindre / Feststellschraube des Zylinderkopfes	M6×1	8,8÷9,8	0,9÷1	6,5÷7,2
Vite fiss. raccordo aspirazione / Intake manifold screw Vis de fixage raccord d'aspiration / Feststellschraube der Einlassverbindung	M6×1	6,8÷7,8	0,7÷0,8	5÷5,7
Dado fiss. pignone trasm. primaria / Primary drive pinion nut Ecrou de fixage pignon transmission primaire / Ritzelfestigungsmutter des Primärantriebes	M12×1,25	49÷50,9	5÷5,2	36,1÷37,6
Vite fiss. pignone catena / Sprocket and chain fixing screw Vis de fixage pignon chaine / Feststellschraube Kettenritzel	M5×0,8	4,9÷5,8	0,5÷0,6	3,6÷4,33
Vite unione semicarters / Crankcase screw Vis de jonction demi-carters / Verbindungsschraube der Gehäusehälfte	M6×1	7,8÷8,8	0,8÷0,9	5,7÷6,5
Vite fiss. piastrina cuscinetto alb. primario / Mainshaft bearing plate screw Vis de fixage plaque palier arbre primaire / Feststellschraube für Lagerplättchen der Primärwelle	M6×1	7,8÷8,8	0,8÷0,9	5,7÷6,5
Vite fiss. piastrina cuscinetto alb. secondario / Countershaft bearing plate screw Vis de fixage plaque palier arbre secondaire / Feststellschraube für Lagerplättchen der Vorgelegewelle	M6 x 1	7,8 ÷ 8,8	0,8 ÷ 0,9	5,7 ÷ 6,5
Vite fiss. coperchi basamento / Crankcase covers screw Vis de fixage couvercles soubassement / Feststellschraube der Kurbelgehäusedeckel	M6 x 1	6,8 ÷ 7,8	0,7 ÷ 0,8	5 ÷ 5,7
Dado fiss. rotore volano / Rotor nut Ecrou de fixage roteur volant / Festigungsmutter Schwungradläufer	M12 x 1,25	49 ÷ 50,9	5 ÷ 5,2	36,1 ÷ 37,6
Vite fiss. statore / Stator screw Vis de fixage stator / Feststellschraube Stator	M5 x 0,8	2,6 ÷ 3,1	0,27 ÷ 0,32	1,9 ÷ 2,3
Candela accensione / Spark plug Bougie d'allumage / Zündkerze	M14 x 1,25	19,6 ÷ 29,4	2 ÷ 3	14,4 ÷ 21,6
Vite fiss. bobina / H.T. coil screw Vis de fixage bobine / Feststellschraube Zündspule	M5 x 1	8,8 ÷ 10,7	0,9 ÷ 1,1	6,5 ÷ 8
Dado fiss. mozzo portadischi / Clutch hub nut Ecrou de fixage moyeu porte-disques / Festigungsmutter Scheibenträgernabe	M14 x 1	29,4 ÷ 31,3	3 ÷ 3,2	21,6 ÷ 23,1
Vite fiss. disco ritegno molle frizione / Fixing screw for clutch spring check disc Vis de fixage disque d'arrêt ressorts embrayage / Feststellschraube Rückhaltescheibe Kupplungsfeder	M5 x 0,8	5,4 ÷ 5,8	0,55 ÷ 0,60	3,9 ÷ 4,3
Vite fiss. anteriore motore / Engine front screw Vis de fixage antérieur moteur / Feststellschraube Vordermotor	M6 x 1	17,6 ÷ 19,6	1,8 ÷ 2	13 ÷ 14,4
Perno fiss. inferiore e anteriore motore / Engine lower and front pivot Goujon de fixage inférieur et antérieur du moteur / Festigungszapfen unterer und oberer Motor	M8 x 1,25	24,5 ÷ 27,5	2,5 ÷ 2,8	18 ÷ 20,2

COPPIE DI SERRAGGIO / TIGHTENING TORQUES / COUPLES DE SERRAGE / ANZIEHDREHMOMENTE

APPLICAZIONE / APPLICATION APPLICATION / ANBRINGUNG	FILETTATURA / THREADING FILETAGE / VERZIERUNG	NM	KGM	LB/FT (LIBBRA/PIEDE)
Vite fiss. telaio posteriore / Rear frame screw Vis de fixage chassis arrière / Feststellschraube Hinterrahnen	M6x1	19,6÷23,5	2÷2,4	14,4÷17,3
Bocchettone fiss. tubazioni freno / Brake hoses screw Goulotte de fixage tuyautéries des freins / Anschlusstutzen Bremsleitungen	M10x1	17,6÷19,6	1,8÷2	13÷14,4
Vite fiss. serbatoio pompa freno post. / Rear brake pump tank screw Vis de fixage réservoir pompe freins / Feststellschraube Pumpspeicher der Vorderbrense	M6x1	5,9÷6,9	0,6÷0,7	4,3÷5
Vite fiss. gambe forcella / Front fork legs screw Vis de fixage pieds de fourche / Feststellschraube Gabelrohre	M8x1,25	17,6÷19,6	1,8÷2	13÷14,4
Ghiera registro cuscinetti (primo avvitamento) / Steering bearings adjusting ring nut (first tightening) / Collier de réglage paliers (premier serrage) / Nutmutternregler der Lager (erster Start)	M25 x 1	9,8	1 - 1,2	7,2 - 8,6
Tappo perno di sterzo / Steering stem nut Bouchon goujon de direction / Stöpsel des Lenkgetriebezapfens	M2[illegible]x1,5	6[illegible] - 58,7	6,5 - 7	46,9 - 50,5
Dado fiss. base morsetto manubrio / Handlebar clamp holder nut Ecrou de fixage base étau guidon / Festigungsmutter Klemmenbasis des Lenkrades	M10 x 1,5	31,4 - 34,3	3,2 - 3,5	23,1 - 25,2
Vite fiss. morsetto manubrio / Handlebar clamp screw Vis de fixage étau guidon / Feststellschraube Lenkradklemme	M8 x 1,25	24,5 - 27,5	2,5 - 2,8	18 - 20,2
Vite fiss. piastrina tubazione freno ant. / Front brake hose clamp screw Vis de fixage plaque tuyautérie des freins / Feststellschraube der Leitungsplatchen der Vorderbremse	M6 x 1	5,9 - 7,8	0,6 - 0,8	4,3 - 5,8
Vite fiss. pattino catena / Chain slider screw Vis de fixage patin chaine / Feststellschraube Kettengleitblock	M5 x 0,8 M6 x 1	5,9 - 7,8	0,6 - 0,8	4,3 - 5,8
Vite fiss. passatubo freno post. / Rear brake hose clamp screw Vis de fixage tuyau frein postérieur / Feststellschraube Rohrdurchlauf Vorderbremse	M5 x 0,8	2,9 - 4,9	0,3 - 0,5	2,2 - 3,6
Vite fiss. guida catena / Chain guide screw Vis de fixage guide-chaine / Feststellschraube Kettenführung	M6 x 1	5,9 - 7,8	0,6 - 0,8	4,3 - 5,8
Perno forcellone / Swing arm pivot bolt Goujon de fourche / Gabelzapfen	M12 x 1,5	53,9 - 58,9	5,5 - 6	39,6 - 43,3
Ingrassatore / Greasing nipple Grasseur / Schmiernippel	M6 x 1	5,9 - 7,8	0,6 - 0,8	4,3 - 5,8
Perno telaio - tirante sosp. post. / Frame - horizontal link pivot Goujon chassis - tirant de suspension postérieure / Rahmenzapfen - Zugstange der Hinteraufhängung	M10 x 1,25	39,2 - 41,2	4 - 4,2	28,8 - 30,3
Perno tirante - bilanciere sosp. post. / Horizontal link - vertical link pivot Goujon tirant - balancier suspension postérieure / Zugstangenzapfen - Kipphebel der Hinteraufhängung	M10 x 1,25	39,2 - 41,2	4 - 4,2	28,8 - 30,3
Perno bilanciere - forcellone / Vertical link - swing arm pivot Goujon balancier-fourche / Kipphebelzapfen - Gabelgelenk	M12 x 1,25	58,9 - 63,8	6 - 6,5	43,3 - 46,9
Perno bilanciere - ammortizzatore / Vertical link - shock absorber pivot Goujon balancier-amortisseur / Kipphebelzapfen - Stossdämpfer	M10 x 1,25	39,2 - 41,2	[illegible] - 4,2	28,9 - 30,3

COPPIE DI SERRAGGIO / TIGHTENING TORQUES / COUPLES DE SERRAGE / ANZIEHDREHMOMENTE

APPLICAZIONE / APPLICATION APPLICATION / ANBRINGUNG	FILETTATURA / THREADING FILETAGE / VERZIERUNG	NM	KGM	LB/FT (LIBBRA/PIEDE)
Perno fiss. super. ammortizzatore / Shock absorber upper pivot Goujon de fixage supérieur amortisseur / Feststellschraube des oberen Stossdämpfers	M10x1,25	39,2÷41,2	4÷4,2	28,9÷30,3
Vite fiss. paraf. anteriore, paraf. posteriore, rinforzo paraf. anteriore, porta numero (inferiormente) / Front fender screw, rear fender screw, front fender bracket screw, [illegible] number holder screw (in the lower part) Vis de fixage garde-boue postérieur,antérieur renfort garde-bo[illegible] postérieur,antérieur porte-numéro (inférieurement) Feststellschraube Vorder- u. Hinterkotflügel, Verstärkung d[illegible]kotflügel, Kennummer (an der unteren Seite)	M6 x 1	5,9 ÷ 7,8	0,6 ÷ 0,8	4,3 ÷ 5,8
Vite fiss. pannelli laterali, protezione radiatori, griglia radiatori / Side panels screw, radiator spoiler screw, radiator screen screw / Vis de fixage panneaux latéraux, protection radiateurs, grille de radiateurs / Feststellschraube Seitenschalttafeln, Radiatorschutz, Radiatorgatter	M6 x 1	2,9 ÷ 4,9	0,3 ÷ 0,5	2,2 ÷ 3,6
Vite fiss. protezione ammortizzatore / Shock absorber guard screw / Vis de fixage protection amortisseurs / Feststellschraube Stossdämpferschutz	Ø 5,5 autofilettante / self-tapping screw / auto-taraudeuse / selbstschneidend	5,9 ÷ 7,8	0,6 ÷ 0,8	4,3 ÷ 5,8
Vite fiss. dischi freno / Brake discs screw Vis de fixage disques du frein / Feststellschraube Bremsscheiben	M6 x 1	17,6 ÷ 19,6	1,8 ÷ 2	13 ÷ 14,4
Vite fiss. perno ruota ant. / Front wheel axle screw Vis de fixage pivot de la roue antérieure / Feststellschrauben des Zapfens des Vorderrades	M10 x 1,5	44,1 ÷ 49	4,5 ÷ 5	32,4 ÷ 36
Perno inferiore fiss. pinza ant. / Front caliper lower pivot Goujon de fixage étrier antérieur / Unterer Feststellzapfen Vorderzange	M10 x 1,5	29,4 ÷ 34,3	3 ÷ 3,5	21,6 ÷ 25,2
Vite fiss. superiore pinza ant. / Front caliper upper screw Vis de fixage supérieur étrier antérieur / Obere Feststellschraube Vorderzange	M10 x 1,5	49 ÷ 53,9	5 ÷ 5,5	36 ÷ 39,6
Vite fiss. corona post. / Rear sprocket screw Vis de fixage couronne postérieure / Feststellschraube hinterer Schwungzahnradkranz	M8 x 1,25	47,1 ÷ 49	4,8 ÷ 5	34,6 ÷ 36
Perno ruota posteriore / Rear wheel axle Pivot de la roue postérieure / Zapfen Hinterrad	M18 x 1,5	88,3 ÷ 98,1	9 ÷ 10	64,9 ÷ 72,1
Vite fiss. paradisco posteriore / Rear disc guard screw Vis de fixage garde disque postérieur / Feststellschraube hintere Schutzbresscheibe	M6 x 1	5,9 ÷ 7,8	0,6 ÷ 0,8	4,3 ÷ 5,8
Vite fiss. fascetta silenziatore / Silencer clamp screw Vis de fixage collier du silencieux / Feststellschraube Befestigungsschelle Auspufftopf	M5 x 0,8	19,6 ÷ 23,5	2 ÷ 2,4	14,4 ÷ 17,3
Vite fiss. silenziatore / Silencer screw Vis de fixage du silencieux / Feststellschraube Auspufftopf	M8 x 1,25	9,8 ÷ 11,8	1 ÷ 1,2	7,2 ÷ 8,6
Vite fiss. sella / Seat screw Vis de fixage selle / Feststellschraube des Sattels	M8 x 1	21,6 ÷ 23,5	2,2 ÷ 2,4	15,9 ÷ 17,3

NOTA
Dove non diversamente indicato coppie di serraggio standard per le seguenti filettature:

	NM	KGM	LB/FT
M5 x 0,8	4,9 ÷ 6,9	0,5 ÷ 0,7	3,6 ÷ 5
M6 x 1	8,8 ÷ 9,8	0,9 ÷ 1	6,5 ÷ 7,2
M8 x 1,25	21,6 ÷ 23,5	2,2 ÷ 2,4	15,9 ÷ 17,3

NOTE
If not otherwise specified, standard tightening torques for the following thread:

NOTE
Sinon différemment spécifié, voir ci-dessous couples de serrage standard pour les filetages suivants:

MERKUNG
Wenn nicht anders angegeben gelten für die Standard-Befestigungspaare die folgenden Gewinde: